tracer®

DUSTER B5

PL Odkurzacz samochodowy z funkcją dmuchawy
Instrukcja obsługi

EN Car vacuum cleaner with blower function
Instruction manual

CS Autovysavač s funkcí ofukovače
Návod k použití

SK Autovysávač s funkciou fúkania
Návod na použitie

HU Autóporelszívó fúvófunkcióval
Használati útmutató

BG Автомобилен прахосмукач с функция за издухване
Ръководство за употреба

LT Automobilinis dulkių siurblys su oro pūtimo funkcija
Naudojimo instrukcija

LV Automašīnas putekļu sūcējs ar pūšanas funkciju
Lietošanas instrukcija

ET Autopuhasti koos puhurifunktsiooniga
Kasutusjuhend

RO Aspirator auto cu funcție de suflantă
Manual de utilizare

1. INFORMACJE DOTYCZĄCE BEZPIECZEŃSTWA UŻYTKOWANIA

UWAGA! Prosimy przeczytać wszystkie poniższe instrukcje. Nieprzestrzeganie ich może prowadzić do porażenia elektrycznego, pożaru albo do uszkodzeń ciała.

1. Nie należy korzystać z urządzenia w środowisku o zwiększonym ryzyku wybuchu, zawierającym palne ciecze, gazy lub opary.
2. Nie stawiać urządzenia w pobliżu źródeł ciepła lub ognia.
3. Urządzenie należy podłączać tylko do sieci elektrycznej o napięciu i częstotliwości widocznych na tabliczce znamionowej urządzenia. Wtyczka kabla zasilającego musi pasować do gniazdka sieciowego. Nie wolno modyfikować wtyczki. Nie wolno stosować żadnych adapterów w celu przystosowania wtyczki do gniazdka. Po każdym wykorzystaniu należy odłączyć wtyczkę kabla zasilającego od gniazda sieciowego.
4. Urządzenie jest przeznaczone tylko do pracy wewnątrz pomieszczeń. Nie należy narażać urządzenia na kontakt z opadami atmosferycznymi lub wilgocią. Woda i wilgoć, która dostanie się do wnętrza urządzenia zwiększa ryzyko porażenia prądem elektrycznym. Nie zanurzać urządzenia w wodzie lub innej cieczy.
5. Nie zasłaniać otworów wentylacyjnych i dbać o ich drożność. Zasłonięte lub zatkane otwory wentylacyjne mogą doprowadzić do przegrzania urządzenia. Może to doprowadzić do uszkodzenia urządzenia, a także być przyczyną pożaru lub porażenia elektrycznego. Nie przeciążać kabla zasilającego.
6. Nie używać kabla zasilającego do noszenia, podłączania i odłączania wtyczki od gniazdka sieciowego. Unikać kontaktu kabla zasilającego z ciepłem, olejami, ostrymi krawędziami i ruchomymi elementami. Uszkodzenie kabla zasilającego zwiększa ryzyko porażenia prądem elektrycznym. W przypadku uszkodzenia kabla zasilającego należy natychmiast odłączyć wtyczkę kabla od gniazdka, a następnie przekazać produkt do autoryzowanego serwisu. Zabronione jest użytkowanie urządzenia z uszkodzonym kablem zasilającym. Zabroniona jest naprawa kabla zasilającego, kabel musi zostać wymieniony na nowy w autoryzowanym punkcie serwisowym. W przypadku stosowania przedłużaczy, należy stosować przedłużacze o parametrach zasilania takich jak widoczne na tabliczce znamionowej urządzenia.

7. W przypadku zauważenia uszkodzenia jakiejkolwiek części urządzenia zabronione jest jego dalsze użytkowanie.
8. Przed rozpoczęciem jakichkolwiek czynności związanych z wymianą części, czyszczeniem lub regulacją należy urządzenie wyłączyć, a wtyczkę kabla zasilającego odłączyć od gniazdka sieciowego.
9. Przed wymianą akcesoriów należy urządzenie wyłączyć, a wtyczkę kabla zasilającego odłączyć od gniazdka sieciowego.
10. Urządzenie może być użytkowane przez dzieci w wieku co najmniej 8 lat oraz przez osoby o obniżonych możliwościach fizycznych, umysłowych i osoby o braku doświadczenia i znajomości urządzenia, jeżeli zapewniony zostanie nadzór lub instruktaż odnośnie do użytkowania urządzenia w bezpieczny sposób, tak aby związane z tym zagrożenia były zrozumiałe. Dzieci nie powinny bawić się urządzeniem. Dzieci bez nadzoru nie powinny wykonywać czyszczenia i konserwacji urządzenia.
11. Odkurzacz jest przeznaczony do pracy suchej. Zabronione jest wciąganie wody, mokrego popiołu lub innych mokrych odpadów. Grozi to porażeniem prądem elektrycznym, co w konsekwencji może stanowić zagrożenia dla zdrowia i życia użytkownika oraz osób postronnych. Nigdy nie zasysać gorących, żarzących się lub płonących przedmiotów. Może to doprowadzić do pożaru lub wybuchu oraz narazić użytkownika na poważne obrażenia lub śmierć. Maksymalna temperatura zasysanych nieczystości nie może przekraczać 40 st. C.
12. Przed każdym użyciem należy sprawdzić stan urządzenia, w tym stan kabla zasilającego i wtyczki. W przypadku zauważenia jakichkolwiek usterek, nie należy używać urządzenia. Uszkodzone kable i przewody musza być wymienione na nowe w specjalistycznym zakładzie.
13. Przed przystąpieniem do konserwacji urządzenia należy upewnić się, że została odłączona wtyczka przewodu zasilającego od gniazda sieciowego. Urządzenie należy przechowywać w miejscu niedostępnym dla osób postronnych, zwłaszcza dzieci. Także podczas pracy należy zwrócić uwagę, aby urządzenie znajdowało się w miejscu niedostępnym dla osób postronnych, zwłaszcza dzieci.
14. Urządzenie przenosić za pomocą uchwytu, nie przenosić urządzenia ciągnąc za kabel zasilający.

2. OPIS RYSUNKU

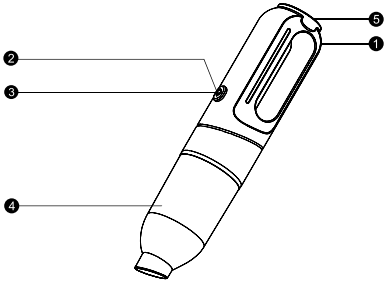

1. Gniazdo USB-C (ładowania)
2. Wskaźnik ładowania/naładowania
3. Włącznik/wybór trybów pracy
4. Pojemnik na brud
5. Otwór dmuchawy

3. OBSŁUGA URZĄDZENIA

Odkurzacz samochodowy pozwala na oczyszczanie wnętrz samochodów, przyczep kempingowych, łodzi oraz innych wnętrz o niewielkiej powierzchni. Odkurzacz został wyposażony w wymienny filtr powietrza oraz zestaw uniwersalnych końcówek. Produkt został zaprojektowany wyłącznie do użytku domowego i zabronione jest korzystanie z niego w zastosowaniach komercyjnych. Prawidłowa, niezawodna i bezpieczna praca narzędzia zależna jest od właściwej eksploatacji.
Za szkody powstałe w wyniku nie przestrzegania przepisów bezpieczeństwa i zaleceń instrukcji dostawca nie ponosi odpowiedzialności.
Wraz z produktem dostarczany jest zestaw końcówek ssących, a także materiałowa torba pozwalająca spakować odkurzacz wraz z akcesoriami.

4. MONTAŻ I DEMONTAŻ

1. Odkurzacz, pojemnik na kurz oraz akcesoria wyjąć z opakowania i usunąć wszystkie elementy opakowania. Przystąpić do montażu pojemnika na kurz.
2. Przed pierwszym użyciem należy upewnić się, że zbiornik zawiera wszystkie elementy i jest poprawnie zmontowany.
3. Filtr wsunąć do wnętrza pojemnika na kurz tak, aby kołnierz oparł się na prowadnicach we wnętrzu pojemnika.
4. Pojemnik z zamontowanym filtrem zamontować do obudowy odkurzacza. Następnie zacisnąć i zatrzasnąć pojemnik na obudowie.
5. Aby korzystać z dmuchawy w pełni jej mocy, należy na tylny otwór wylotu powietrza nałożyć odpowiedną końcówkę. Takie zastosowanie urządzenia może służyć jako dmuchawa lub ewentualnie pompka do materaca o ile zgadzają się gniazda.

Uwaga! Jeżeli zatrzaśnięcie pojemnika wymaga użycia nadmiernej siły, należy sprawdzić poprawność montażu filtra. Siłowe zatrzaśnięcie pojemnika może spowodować uszkodzenie odkurzacza oraz spowodować niepoprawną pracę.

5. MONTAŻ AKCESORIÓW

W otwór umieszczony z przodu pojemnika na kurz wsunąć jedną z końcówek. Dopuszczalne jest odkurzanie miękkich powierzchni np. dywanów, wykładzin dywanowych, obić tapicerskich itp. bez zamontowanej końcówki.
Do zestawu dołączona też jest nasadka na tylną część obudowy. Dzięki niej produkt zyskuje funkcję dmuchawy.

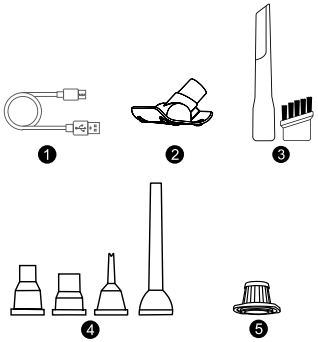

1. Kabel do ładowania
2. Szczotka podłogowa
3. Końcówki do odkurzania
4. Końcówki do dmuchawy
5. Filtr HEPA

6. PRZYGOTOWANIE DO UŻYTKOWANIA

1. Podłącz dołączony do produktu adapter zasilania do źródła zasilania. Dioda świeci się na czerwono, trwa ładowanie. Dioda świeci się na zielono, ładowanie zakończone.
2. Sprawdzić zbiornik odkurzacza, w razie potrzeby opróżnić go z odpadów. Sprawdzić stan filtra. W przypadku zabrudzenia, filtr należy czyścić na sucho za pomocą strumienia sprężonego powietrza o ciśnieniu nie większym niż 0,3 MPa lub na mokro pod strumieniem bieżącej, letniej wody. Nie czyścic filtra w zmywarkach lub za pomocą strumienia wody pod wysokim ciśnieniem. Jeżeli zanieczyszczenia nie dają się usunąć z filtra, należy go wymienić na nowy. Sprawdzić stan uszczelek filtra, jeżeli będą wykazywały uszkodzenia, należy filtr wymienić na nowe.
   UWAGA! Zabroniona jest praca odkurzaczem bez zamontowanego właściwie filtra powietrza. Może to doprowadzić do uszkodzenia odkurzacza, a także do porażenia prądem elektrycznym.

3. Odkurzacz ma 2 poziomy pracy. W zależności od oczekiwanej mocy po włączeniu kolejny raz przyciśnij przycisk włącznika. Każde kolejne przyciśnięcie to większa moc ssąca.
   UWAGA! Jeżeli w trakcie pracy zostaną zaobserwowane podejrzane drgania, spadek siły ciągu lub będzie słychać głośniejszą pracę silnika może to oznaczać zapełnienie zbiornika lub zapchanie węża lub końcówki ssącej. W takim przypadku należy odkurzacz natychmiastowo wyłączyć włącznikiem oraz odłączyć wtyczkę kabla zasilającego od gniazdka sieciowego. Następnie opróżnić zbiornik oraz sprawdzić drożność węża oraz końcówki. W razie potrzeby udrożnić. Jeżeli nie będzie możliwe udrożnienie węża lub końcówki ssącej należy je wymienić na nowe przed podjęciem dalszej pracy.

7. SPECYFIKACJA TECHNICZNA

- Pojemność baterii: 2000mAh
- Rodzaj baterii: 18650 Lithium
- Napięcie: 7.4V
- Maksymalna moc ssąca: 14000PA
- Liczba trybów pracy: 2
- Moc ssąca w poszczególnych trybach: 7000/14000PA
- Liczba filtrów HEPA: 2
- Port ładowania: USB-Type C
- Szacunkowy czas ładowania: 4~4.5h
- Szacunkowy czas rozładowania: 20min
- Długość kabla do zasilania: 80 cm
- Elementy w zestawie: Odkurzacz bezprzewodowy, 2 filtry HEPA, zestaw 7 nasadek, kabel do ładowania, instrukcja obsługi
- Wymiary urządzenia: 29x6x6cm
- Waga netto urządzenia: 380g
- Rodzaj silnika: bezszczotkowy

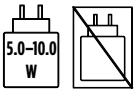

W zestawie brak dołączonej ładowarki.
Moc dostarczana przez ładowarkę musi wynosić między minimalne 5.0 W wymaganych przez urządzenie a maksymalnie 10.0 W, aby osiągnąć maksymalną prędkość ładowania.

8. AKUMULATOR

- Producent: MEGABAJT Sp. z o.o.
- Adres: ul. Rydygiera 8, 01-793 Warszawa
- E-mail: info@megabajt.com.pl
- SN: 0326
- Oznaczenie modelu: YH 18650
- Typ chemiczny: ogniwo litowo-jonowe, układ chemiczny NCA, anoda grafitowa
- Obecność surowców krytycznych: LIT, KOBALT, GRAFIT
- Pojemność mAh: 2000 - 14,8 Wh
- Napięcie nominalne: 7,4 V
- Waga: 96,8 g
- Miejsce produkcji : MADE IN CHINA
- Akumulator ładowalny
- Typ: Akumulator przenośny
- Środek gaśniczy: Woda (mgła, spray), piasek

Urządzenie wyposażone jest w akumulator, który po upływie okresu rękojmi może zostać wymieniony poprzez demontaż produktu w serwisie lub przez wykwalifikowanego użytkownika, z zachowaniem zasad bezpieczeństwa.

Uwaga! Wymiana akumulatora wymaga otwarcia obudowy.
Przy demontażu należy zachować szczególną ostrożność, aby uniknąć uszkodzenia akumulatora oraz zagrożenia dla bezpieczeństwa.

Akumulatory zasady bezpiecznego użytkowania i utylizacji:
Akumulatory litowo-jonowe mogą stanowić zagrożenie w przypadku niewłaściwego obchodzenia się z nimi.

Środki ostrożności:
- przed rozpoczęciem wymiany upewnij się, że urządzenie jest wyłączone,
- nie używaj metalowych narzędzi mogących spowodować zwarcie biegunów,
- nie wolno wrzucać akumulatorów do ognia, rozmontowywać, zgniatać ani doprowadzać do zwarcia biegunów,
- uszkodzony, nieszczelny lub zdeformowany akumulator należy traktować jako odpad niebezpieczny i niezwłocznie przekazać do autoryzowanego punktu zbiórki.

Symbole umieszczone na opakowaniu i akumulatorze przypominają o obowiązku ich selektywnej zbiórki

Po zakończeniu okresu użytkowania urządzenia:
- jeśli akumulator został wymontowany – należy oddać go do wyznaczonego punktu zbiórki baterii (informacje o lokalizacji można uzyskać w urzędzie gminy lub na stronie internetowej władz lokalnych),
- jeśli akumulator pozostaje w urządzeniu – całe urządzenie należy przekazać do punktu zbiórki odpadów elektrycznych i elektronicznych, gdzie akumulator zostanie usunięty i poddany recyklingowi w sposób bezpieczny dla środowiska.

Zużyte baterie i akumulatory zawierają substancje szkodliwe dla zdrowia i środowiska. Oddanie ich do specjalistycznego punktu zbiórki umożliwia bezpieczne przetworzenie i odzyskanie cennych surowców, a jednocześnie zapobiega zanieczyszczeniu gleby, wody i powietrza.

1. SAFETY INFORMATION

WARNING! Please read all the instructions below. Failure to follow them may result in electric shock, fire or personal injury.

1. Do not use the appliance in environments with an increased risk of explosion, containing flammable liquids, gases or vapours.
2. Do not place the appliance near sources of heat or fire.
3. Connect the appliance only to a mains supply with the voltage and frequency indicated on the appliance's rating plate. The power cable plug must fit the mains socket. Do not modify the plug. Do not use any adapters to fit the plug into the socket. After each use, disconnect the power cable plug from the mains socket.
4. The appliance is intended for indoor use only. Do not expose the appliance to rain or moisture. Water and moisture entering the appliance increases the risk of electric shock. Do not immerse the appliance in water or any other liquid.
5. Do not block the ventilation openings and ensure they remain unobstructed. Blocked or obstructed ventilation openings may cause the device to overheat. This may damage the device and could also cause a fire or electric shock. Do not overload the power cable.
6. Do not use the power cable to carry the appliance or to plug or unplug it from the mains socket. Avoid exposing the power cable to heat, oils, sharp edges and moving parts. Damage to the power cable increases the risk of electric shock. If the power cable is damaged, immediately unplug the cable from the socket and then take the product to an authorised service centre. It is prohibited to use the appliance with a damaged power cable. It is prohibited to repair the power cable; the cable must be replaced with a new one at an authorised service centre. If extension leads are used, they must have power ratings as shown on the appliance's rating plate.
7. If you notice any damage to any part of the appliance, you must not continue to use it.
8. Before carrying out any work involving the replacement of parts, cleaning or adjustment, switch off the appliance and unplug the power cable from the mains socket.
9. Before replacing accessories, switch off the appliance and unplug the power cable from the mains socket.
10. The appliance may be used by children aged 8 years and above, as well as by persons with reduced physical or mental capabilities

or lack of experience and knowledge of the appliance, provided that supervision or instruction regarding the safe use of the appliance is provided so that the associated risks are understood. Children should not play with the appliance. Children should not carry out cleaning or maintenance of the appliance without supervision.

11. The vacuum cleaner is designed for dry use only. It is forbidden to suck up water, wet ash or other wet waste. This poses a risk of electric shock, which may consequently endanger the health and life of the user and bystanders. Never suck up hot, glowing or burning objects. This may lead to a fire or explosion and expose the user to serious injury or death. The maximum temperature of the debris being sucked up must not exceed 40°C.
12. Before each use, check the condition of the appliance, including the condition of the power cable and plug. If you notice any faults, do not use the appliance. Damaged cables and wires must be replaced with new ones at a specialist workshop.
13. Before carrying out any maintenance on the appliance, ensure that the power plug has been disconnected from the mains socket. The appliance must be stored out of reach of unauthorised persons, particularly children. Also, whilst in use, ensure that the appliance is kept out of reach of unauthorised persons, particularly children.
14. Carry the appliance by the handle; do not drag it by the power cable.

2. ILLUSTRATION DESCRIPTION

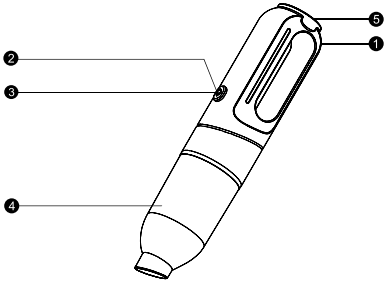

1. USB-C port (charging)
2. Charging/charged indicator
3. Power switch/mode selector
4. Dust container
5. Blower outlet

3. OPERATING THE DEVICE

The car vacuum cleaner is designed for cleaning the interiors of cars, caravans, boats and other small spaces. The vacuum cleaner is equipped with a replaceable air filter and a set of universal nozzles. The product is designed exclusively for domestic use and must not be used for commercial purposes. Correct, reliable and safe operation of the appliance depends on proper use.
The supplier accepts no liability for damage resulting from failure to comply with safety regulations and the instructions in the manual.
The product comes with a set of suction nozzles, as well as a fabric bag for storing the vacuum cleaner and its accessories.

4. ASSEMBLY AND DISASSEMBLY

1. Remove the vacuum cleaner, dust container and accessories from the packaging and discard all packaging materials. Proceed to assemble the dust container.
2. Before first use, ensure that the dust container contains all components and is correctly assembled.

3. Slide the filter into the dust container so that the flange rests on the guides inside the container.
4. Fit the container with the filter attached to the vacuum cleaner housing. Then tighten and secure the container to the housing.
5. To use the blower at full power, fit the appropriate nozzle onto the rear air outlet. The appliance can be used as a blower or, if the sockets are compatible, as a mattress pump.

Warning! If excessive force is required to snap the container into place, check that the filter has been fitted correctly. Forcing the container into place may damage the vacuum cleaner and cause it to malfunction.

5. FITTING ACCESSORIES

Insert one of the nozzles into the opening at the front of the dust container. It is permissible to vacuum soft surfaces, e.g. carpets, rugs, upholstery, etc., without the nozzle fitted.
The set also includes a cap for the rear of the housing. This gives the product a blower function.

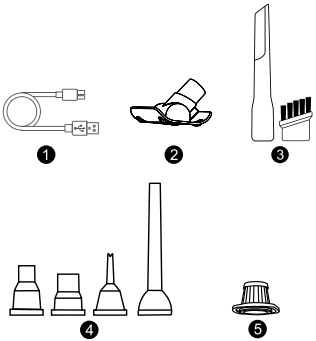

1. Charging cable
2. Floor brush
3. Vacuum nozzles

4. Blower nozzles
5. HEPA filter

6. PREPARATION FOR USE

1. Connect the power adapter supplied with the product to a power source. The LED lights up red; charging is in progress. The LED lights up green; charging is complete.
2. Check the vacuum cleaner's dustbin and empty it of debris if necessary. Check the condition of the filter. If dirty, the filter should be cleaned dry using a stream of compressed at a pressure not exceeding 0.3 MPa or wet under a stream of running, lukewarm water. Do not clean the filter in a dishwasher or using a high-pressure water jet. If the dirt cannot be removed from the filter, replace it with a new one. Check the condition of the filter seals; if they show any damage, replace the filter with a new one.
   WARNING! It is forbidden to operate the vacuum cleaner without a properly fitted air filter. This may result in damage to the vacuum cleaner and/or electric shock.
3. The vacuum cleaner has 2 power settings. Depending on the power required, press the power button again after switching it on. Each subsequent press increases the suction power.
   WARNING! If, during operation, you notice unusual vibrations, a drop in suction power, or the motor sounds louder, this may indicate that the dustbin is full or that the hose or suction nozzle is blocked. In this case, switch off the vacuum cleaner immediately using the power switch and unplug the power cable from the mains socket. Then empty the dustbin and check that the hose and nozzle are clear. Clear any blockages if necessary. If it is not possible to clear the hose or suction nozzle, replace them with new ones before continuing work.

7. TECHNICAL SPECIFICATIONS

- Battery capacity: 2000mAh
- Battery type: 18650 Lithium
- Voltage: 7.4V
- Maximum suction power: 14,000 Pa
- Number of operating modes: 2
- Suction power in each mode: 7,000/14,000 Pa
- Number of HEPA filters: 2
- Charging port: USB Type-C
- Estimated charging time: 4–4.5 hours
- Estimated discharge time: 20 mins
- Power cable length: 80 cm
- Items included: Cordless vacuum cleaner, 2 HEPA filters, set of 7 attachments, charging cable, user manual
- Device dimensions: 29x6x6cm
- Net weight: 380g
- Motor type: brushless

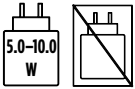

No charger included in the set.
The power supplied by the charger must be between the minimum 5.0 W required by the device and a maximum of 10.0 W to achieve the maximum charging speed.

8. BATTERY

- Manufacturer: MEGABAJT Sp. z o.o.
- Address: 8 Rydygiera Street, 01-793 Warsaw
- Email: info@megabajt.com.pl
- Serial No.: 0326
- Model designation: YH 18650
- Chemical type: lithium-ion cell, NCA chemistry, graphite anode
- Presence of critical raw materials: LITHIUM, COBALT, GRAPHITE
- Capacity (mAh): 2000 – 14.8 Wh
- Nominal voltage: 7.4 V
- Weight: 96.8 g
- Place of manufacture: MADE IN CHINA
- Rechargeable battery
- Type: Portable battery

- Extinguishing agent: Water (mist, spray), sand

The device is equipped with a battery which, after the warranty period has expired, can be replaced by disassembling the product at a service centre or by a qualified user, in accordance with safety rules.

Warning! Replacing the battery requires opening the casing.
Take special care when disassembling to avoid damaging the battery and posing a safety hazard.
Batteries - rules for safe use and disposal:
Lithium-ion batteries can be dangerous if handled improperly.

Precautions:
- Before replacing the battery, ensure that the device is switched off.
- Do not use metal tools that could cause a short circuit between the terminals,
- Do not throw batteries into fire, disassemble, crush or short-circuit the terminals.
- Damaged, leaking or deformed batteries should be treated as hazardous waste and immediately taken to an authorised collection point.

The symbols on the packaging and battery remind you of the obligation to collect them separately.

At the end of the device's service life:
- if the battery has been removed, take it to a designated battery collection point (information on locations can be obtained from your local council or on the local authority's website),
- if the battery remains in the device, the entire device should be taken to an electrical and electronic waste collection point, where the battery will be removed and recycled in an environmentally safe manner.

Used batteries and accumulators contain substances that are harmful to health and the environment. Taking them to a specialised collection point enables safe processing and recovery of valuable raw materials, while preventing soil, water and air pollution.

1. BEZPEČNOSTNÍ POKYNY

POZOR! Přečtěte si prosím všechny níže uvedené pokyny. Jejich nedodržení může vést k úrazu elektrickým proudem, požáru nebo zranění.

1. Nepoužívejte zařízení v prostředí se zvýšeným rizikem výbuchu, které obsahuje hořlavé kapaliny, plyny nebo výpary.
2. Neumísťujte zařízení do blízkosti zdrojů tepla nebo ohně.
3. Zařízení připojujte pouze k elektrické síti s napětím a frekvencí uvedenými na typovém štítku zařízení. Zástrčka napájecího kabelu musí odpovídat síťové zásuvce. Zástrčku nesmíte upravovat. Nesmíte používat žádné adaptéry za účelem přizpůsobení zástrčky zásuvce. Po každém použití odpojte zástrčku napájecího kabelu ze zásuvky.
4. Zařízení je určeno pouze pro provoz v interiéru. Nevystavujte zařízení povětrnostním vlivům ani vlhkosti. Voda a vlhkost, které se dostanou dovnitř zařízení, zvyšují riziko úrazu elektrickým proudem. Neponořujte zařízení do vody ani jiné kapaliny.
5. Nezakrývejte ventilační otvory a dbejte na jejich průchodnost. Zakryté nebo ucpané ventilační otvory mohou vést k přehřátí zařízení. To může způsobit poškození zařízení a také být příčinou požáru nebo úrazu elektrickým proudem. Nepřetěžujte napájecí kabel.
6. Nepoužívejte napájecí kabel k přenášení, zapojování a odpojování zástrčky ze síťové zásuvky. Zabraňte kontaktu napájecího kabelu s teplem, oleji, ostrými hranami a pohyblivými částmi. Poškození napájecího kabelu zvyšuje riziko úrazu elektrickým proudem. V případě poškození napájecího kabelu okamžitě odpojte zástrčku kabelu ze zásuvky a poté předávejte výrobek autorizovanému servisu. Je zakázáno používat zařízení s poškozeným napájecím kabelem. Opravy napájecího kabelu jsou zakázány, kabel musí být vyměněn za nový v autorizovaném servisním středisku. V případě použití prodlužovacích kabelů je nutné používat prodlužovací kabely s napájecími parametry uvedenými na typovém štítku zařízení.
7. V případě zjištění poškození jakékoli části zařízení je zakázáno jej dále používat.
8. Před zahájením jakýchkoli činností souvisejících s výměnou dílů, čištěním nebo seřizováním je třeba zařízení vypnout a odpojit zástrčku napájecího kabelu ze síťové zásuvky.

9. Před výměnou příslušenství je třeba zařízení vypnout a odpojit zástrčku napájecího kabelu ze síťové zásuvky.
10. Zařízení mohou používat děti ve věku nejméně 8 let a osoby se sníženými fyzickými a duševními schopnostmi, jakož i osoby bez zkušeností a znalostí o zařízení, pokud je zajištěn dohled nebo poučení o bezpečném používání zařízení tak, aby jim byla srozumitelná související rizika. Děti by si s přístrojem neměly hrát. Děti bez dozoru by neměly provádět čištění a údržbu přístroje.
11. Vysavač je určen pro suché vysávání. Je zakázáno vysávat vodu, mokrý popel nebo jiné mokré odpadky. Hrozí nebezpečí úrazu elektrickým proudem, což může následně ohrozit zdraví a život uživatele i okolních osob. Nikdy nevysávejte horké, žhavé nebo hořící předměty. Může to vést k požáru nebo výbuchu a vystavit uživatele vážnému zranění nebo smrti. Maximální teplota vysávaného odpadu nesmí překročit 40 °C.
12. Před každým použitím zkontrolujte stav zařízení, včetně stavu napájecího kabelu a zástrčky. Pokud zjistíte jakékoli závady, zařízení nepoužívejte. Poškozené kabely a vodiče musí být vyměněny za nové v odborném servisu.
13. Před zahájením údržby zařízení se ujistěte, že je zástrčka napájecího kabelu odpojena ze síťové zásuvky. Zařízení skladujte na místě nepřístupném pro cizí osoby, zejména děti. Také během provozu dbejte na to, aby se zařízení nacházelo na místě nepřístupném pro cizí osoby, zejména děti.
14. Zařízení přenášejte za rukojeť, nepřetahujte jej za napájecí kabel.

2. POPIS OBRÁZKU

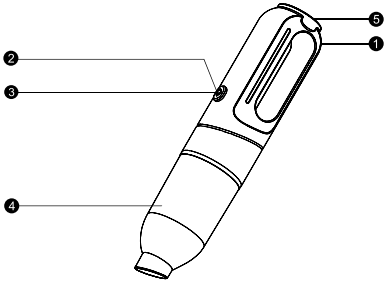

1. USB-C port (nabíjení)
2. Indikátor nabíjení/nabití
3. Vypínač/volba provozních režimů
4. Nádoba na nečistoty
5. Otvor ventilátoru

3. OBSLUHA ZAŘÍZENÍ

Před zahájením práce se zařízením si pečlivě přečtěte celý návod. Návod si uschovejte, nevyhazujte jej.
Autovysavač umožňuje čištění interiérů automobilů, karavanů, lodí a dalších prostorů s malou plochou. Vysavač je vybaven vyměnitelným vzduchovým filtrem a sadou univerzálních nástavců. Produkt byl navržen výhradně pro domácí použití a je zakázáno jej používat pro komerční účely. Správný, spolehlivý a bezpečný provoz zařízení závisí na jeho správném používání.
Dodavatel nenese odpovědnost za škody vzniklé v důsledku nedodržení bezpečnostních předpisů a doporučení uvedených v návodu.
Součástí dodávky je sada sacích hubic a také látková taška, do které lze vysavač spolu s příslušenstvím zabalit.

4. MONTÁŽ A DEMONTÁŽ

1. Vysavač, nádobu na prach a příslušenství vyjměte z obalu a odstraňte všechny části obalu. Přistupte k montáži nádoby na prach.
2. Před prvním použitím se ujistěte, že nádoba obsahuje všechny součásti a je správně smontována.
3. Vložte filtr do vnitřku nádoby na prach tak, aby se jeho okraj opíral o vodicí lišty uvnitř nádoby.
4. Nádobu s namontovaným filtrem namontujte do krytu vysavače. Poté nádobu na krytu utáhněte a zacvakněte.
5. Chcete-li využít plný výkon dmychadla, nasaďte na zadní otvor výstupu vzduchu příslušnou koncovku. Zařízení lze takto použít jako dmychadlo nebo případně jako pumpu na matrace, pokud jsou konektory kompatibilní.

Upozornění! Pokud zapadnutí nádoby vyžaduje použití nadměrné síly, zkontrolujte správnost montáže filtru. Násilné zapadnutí nádoby může způsobit poškození vysavače a vést k nesprávné funkci.

5. MONTÁŽ PŘÍSLUŠENSTVÍ

Do otvoru umístěného v přední části nádoby na prach zasuňte jednu z koncovek. Je přípustné vysávat měkké povrchy, např. koberce, kobercové krytiny, čalounění atd., bez nasazené koncovky.
Součástí sady je také nástavec na zadní část krytu. Díky němu získává produkt funkci foukače.

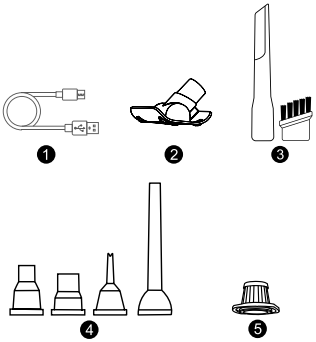

1. Nabíjecí kabel
2. Podlahová kartáč
3. Nástavce pro vysávání
4. Nástavce pro ventilátor
5. HEPA filtr

6. PŘÍPRAVA K POUŽITÍ

1. Připojte napájecí kabel dodaný s výrobkem ke zdroji napájení. LED dioda svítí červeně, probíhá nabíjení. LED dioda svítí zeleně, nabíjení je dokončeno.
2. Zkontrolujte nádobu vysavače a v případě potřeby ji vyprázdněte. Zkontrolujte stav filtru. V případě znečištění je třeba filtr vyčistit nasucho proudem stlačeného vzduchu o tlaku nejvýše 0,3 MPa nebo mokrým způsobem pod proudem tekoucí vlažné vody. Filtr nečistěte v myčkách nádobí ani proudem vody pod vysokým tlakem. Pokud se nečistoty z filtru nedají odstranit, vyměňte jej za nový. Zkontrolujte stav těsnění filtru; pokud vykazují poškození, vyměňte filtr za nový.
   POZOR! Je zakázáno používat vysavač bez správně namontovaného vzduchového filtru. Může to vést k poškození vysavače a také k úrazu elektrickým proudem.

3. Vysavač má 2 stupně výkonu. V závislosti na požadovaném výkonu stiskněte po zapnutí ještě jednou spínač. Každým dalším stisknutím se zvyšuje sací výkon.
   Pozor! Pokud během provozu zaznamenáte podezřelé vibrace, pokles sacího výkonu nebo hlasitější chod motoru, může to znamenat, že je nádrž plná nebo že je ucpaná hadice či sací hubice. V takovém případě je třeba vysavač okamžitě vypnout vypínačem a odpojit zástrčku napájecího kabelu ze síťové zásuvky. Poté vyprázdněte nádrž a zkontrolujte průchodnost hadice a hubice. V případě potřeby je pročištěte. Pokud nebude možné hadici nebo sací hubici pročištit, je třeba je před dalším používáním vyměnit za nové.

7. TECHNICKÉ SPECIFIKACE

- Kapacita baterie 2000 mAh
- Typ baterie 18650 Lithium
- Napětí 7,4 V
- Maximální sací výkon 14 000 Pa
- Počet provozních režimů 2
- Sací výkon v jednotlivých režimech 7 000/14 000 Pa
- Počet filtrů HEPA 2
- Nabíjecí port USB typu C
- Odhadovaná doba nabíjení 4–4,5 h
- Odhadovaná doba vybití 20 min
- Délka napájecího kabelu 80
- Součásti balení Bezdrátový vysavač, 2 filtry HEPA, sada 7 nástavců, nabíjecí kabel, návod k použití
- Rozměry zařízení 29 x 6 x 6 cm
- Čistá hmotnost zařízení 380 g
- Typ motoru: Bezkartáčový

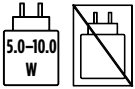

V balení není přiložena nabíječka.
Výkon dodávaný nabíječkou musí být v rozmezí od minimálních 5,0 W požadovaných zařízením až po maximálních 10 W, aby bylo dosaženo maximální rychlosti nabíjení.

8. AKUMULÁTOR

- Výrobce: MEGABAJT Sp. z o.o.
- Adresa: ul. Rydygiera 8, 01-793 Varšava
- E-mail: info@megabajt.com.pl
- SN: 0326
- Označení modelu: YH 18650
- Chemický typ: lithium-iontová baterie, chemické složení NCA, grafitová anoda
- Obsah kritických surovin: LITHIUM, KOBALT, GRAFIT
- Kapacita mAh: 2000 - 14,8 Wh
- Jmenovité napětí: 7,4 V
- Hmotnost: 96,8 g
- Místo výroby: MADE IN CHINA
- Dobíjecí akumulátor
- Typ: Přenosný akumulátor
- Hasicí prostředek: Voda (mlha, sprej), písek

Zařízení je vybaveno akumulátorem, který po uplynutí záruční doby může být vyměněn demontáží produktu v servisu nebo kvalifikovaným uživatelem při dodržení bezpečnostních pravidel.

Pozor! Výměna akumulátoru vyžaduje otevření krytu.
Při demontáži je třeba postupovat s velkou opatrností, aby nedošlo k poškození akumulátoru a ohrožení bezpečnosti.

Zásady bezpečného používání a likvidace baterií:
Lithium-iontové baterie mohou při nesprávném zacházení představovat nebezpečí.

Bezpečnostní opatření:

- před zahájením výměny se ujistěte, že je zařízení vypnuté,
- nepoužívejte kovové nástroje, které by mohly způsobit zkrat pólů,
- baterie nesmí být vhozeny do ohně, rozebírány, mačkány ani nesmí dojít ke zkratu pólů,
- poškozený, netěsný nebo deformovaný akumulátor je třeba považovat za nebezpečný odpad a neprodleně jej odevzdat v autorizovaném sběrném místě.

Symboly na obalu a baterii připomínají povinnost jejich selektivního sběru.

Po skončení životnosti zařízení:

- pokud byl akumulátor demontován – je třeba jej odevzdat do určeného sběrného místa pro baterie (informace o umístění lze získat na obecním úřadě nebo na webových stránkách místních úřadů),
- pokud zůstává baterie v zařízení – celé zařízení odevzdejte do sběrného místa pro elektrický a elektronický odpad, kde bude baterie odstraněna a recyklována způsobem bezpečným pro životní prostředí.

Použité baterie a akumulátory obsahují látky škodlivé pro zdraví a životní prostředí. Odevzdáním do specializovaného sběrného místa umožníte jejich bezpečné zpracování a zpětné získání cenných surovin a zároveň zabráníte znečištění půdy, vody a ovzduší.

1. BEZPEČNOSTNÉ INFORMÁCIE

POZOR! Prečítajte si všetky nižšie uvedené pokyny. Ich nedodržanie môže viesť k úrazu elektrickým prúdom, požiaru alebo zraneniu.

1. Prístroj nepoužívajte v prostredí so zvýšeným rizikom výbuchu, ktoré obsahuje horľavé kvapaliny, plyny alebo výpary.
2. Prístroj neumiestňujte do blízkosti zdrojov tepla alebo ohňa.
3. Zariadenie pripájajte iba k elektrickej sieti s napätím a frekvenciou uvedenými na typovom štítku zariadenia. Zástrčka napájacieho kábla musí pasovať do sieťovej zásuvky. Zástrčku nesmie byť upravená. Na prispôsobenie zástrčky do zásuvky nesmú byť použité žiadne adaptéry. Po každom použití odpojte zástrčku napájacieho kábla zo zásuvky.
4. Zariadenie je určené iba na prevádzku v interiéri. Zariadenie nevystavujte pôsobeniu zrážok ani vlhkosti. Voda a vlhkosť, ktoré sa dostanú dovnútra zariadenia, zvyšujú riziko úrazu elektrickým prúdom. Zariadenie neponárajte do vody ani inej kvapaliny.
5. Nezakrývajte ventilačné otvory a dbajte na ich priechodnosť. Zakryté alebo upchaté ventilačné otvory môžu viesť k prehriatiu zariadenia. To môže spôsobiť poškodenie zariadenia a byť príčinou požiaru alebo úrazu elektrickým prúdom. Nepreťažujte napájací kábel.
6. Nepoužívajte napájací kábel na prenášanie, zapájanie a odpájanie zástrčky zo sieťovej zásuvky. Vyhnite sa kontaktu napájacieho kábla s teplom, olejmi, ostrými hranami a pohyblivými časťami. Poškodenie napájacieho kábla zvyšuje riziko úrazu elektrickým prúdom. V prípade poškodenia napájacieho kábla okamžite odpojte zástrčku kábla zo zásuvky a následne odovzdajte výrobok autorizovanému servisu. Používanie zariadenia s poškodeným napájacím káblom je zakázané. Oprava napájacieho kábla je zakázaná, kábel musí byť vymenený za nový v autorizovanom servisnom stredisku. V prípade použitia predlžovacích káblov je potrebné používať predlžovacie káble s napájacími parametrami, ako sú uvedené na typovom štítku zariadenia.
7. Ak zistíte poškodenie akejkoľvek časti zariadenia, je zakázané zariadenie ďalej používať.
8. Pred začatím akýchkoľvek činností súvisiacich s výmenou dielov, čistením alebo nastavením je potrebné zariadenie vypnúť a odpojiť zástrčku napájacieho kábla zo sieťovej zásuvky.

9. Pred výmenou príslušenstva je potrebné zariadenie vypnúť a odpojiť zástrčku napájacieho kábla zo sieťovej zásuvky.
10. Zariadenie môžu používať deti vo veku najmenej 8 rokov, ako aj osoby so zníženými fyzickými alebo mentálnymi schopnosťami a osoby bez skúseností a znalostí o zariadení, ak je zabezpečený dohľad alebo inštruktáž týkajúca sa bezpečného používania zariadenia tak, aby boli súvisiace riziká zrozumiteľné. Deti by sa nemali s prístrojom hrať. Deti bez dozoru by nemali vykonávať čistenie a údržbu prístroja.
11. Vysávač je určený na suché vysávanie. Je zakázané vysávať vodu, mokrý popol alebo iný mokrý odpad. Hrozí nebezpečenstvo úrazu elektrickým prúdom, čo môže následne ohroziť zdravie a život používateľa a okolostojacich osôb. Nikdy nevysávajte horúce, žeravé alebo horiace predmety. Môže to viesť k požiaru alebo výbuchu a vystaviť používateľa riziku vážnych zranení alebo smrti. Maximálna teplota vysávaných nečistôt nesmie prekročiť 40 °C.
12. Pred každým použitím skontrolujte stav zariadenia, vrátane stavu napájacieho kábla a zástrčky. Ak zistíte akékoľvek poruchy, zariadenie nepoužívajte. Poškodené káble a vodiče musia byť vymenené za nové v špecializovanom servise.
13. Pred začatím údržby zariadenia sa uistite, že je zástrčka napájacieho kábla odpojená zo sieťovej zásuvky. Zariadenie skladujte na mieste, ktoré nie je prístupné pre osoby, ktoré nemajú oprávnenie, najmä pre deti. Aj počas prevádzky dbajte na to, aby sa zariadenie nachádzalo na mieste, ktoré nie je prístupné pre osoby, ktoré nemajú oprávnenie, najmä pre deti.
14. Zariadenie prenášajte pomocou rukoväte, neprenášajte ho ťahaním za napájací kábel.

2. POPIS OBRAZKU

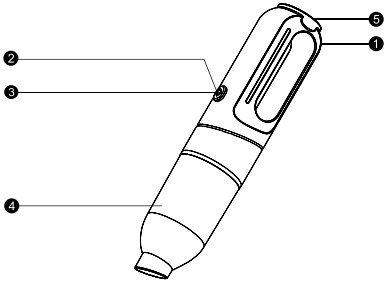

1. Zásuvka USB-C (nabíjanie)
2. Indikátor nabíjania/nabitia
3. Vypínač/výber prevádzkových režimov
4. Nádoba na nečistoty
5. Otvor ventilátora

3. OBSLUHA ZARIADENIA

Pred začatím práce so zariadením si dôkladne prečítajte celý návod. Návod si uchovajte, nevyhadzujte ho.
Autovysávač umožňuje čistenie interiérov áut, karavanov, lodí a iných priestorov s malou plochou. Vysávač je vybavený vymeniteľným vzduchovým filtrom a sadou univerzálnych nástavcov. Produkt bol navrhnutý výlučne na domáce použitie a je zakázané používať ho na komerčné účely. Správna, spoľahlivá a bezpečná prevádzka zariadenia závisí od správneho používania.
Dodávateľ nenesie zodpovednosť za škody vzniknuté v dôsledku nedodržania bezpečnostných predpisov a odporúčaní uvedených v návode.
Súčasťou dodávky je sada sacích nástavcov, ako aj látková taška, do ktorej je možné vysávač spolu s príslušenstvom zabaliť.

4. MONTÁŽ A DEMONTÁŽ

1. Vysávač, nádobu na prach a príslušenstvo vyberte z obalu a odstráňte všetky časti obalu. Pristúpte k montáži nádoby na prach.
2. Pred prvým použitím sa uistite, že nádoba obsahuje všetky časti a je správne zmontovaná.
3. Vložte filter do vnútornej časti nádoby na prach tak, aby sa jeho okraj opieral o vodiace lišty vo vnútri nádoby.
4. Nádobu s namontovaným filtrom namontujte na telo vysávača. Následne nádobu na tele vysávača utiahnite a zaistite.
5. Ak chcete využívať plný výkon fúkača, nasuňte na zadný otvor výstupu vzduchu príslušnú koncovku. Takto použité zariadenie môže slúžiť ako fúkač alebo prípadne ako pumpa na matrac, pokiaľ sú zhodné zásuvky.

Pozor! Ak zatváranie nádoby vyžaduje použitie nadmernej sily, skontrolujte správnosť montáže filtra. Násilné zatváranie nádoby môže spôsobiť poškodenie vysávača a viesť k nesprávnej prevádzke.

5. MONTÁŽ PRÍSLUŠENSTVA

Do otvoru umiestneného v prednej časti nádoby na prach zasuňte jednu z koncoviek. Je možné vysávať mäkké povrchy, napr. koberce, kobercové krytiny, čalúnenie atď. bez namontovanej koncovky.
Súčasťou sady je aj nástavec na zadnú časť krytu. Vďaka nemu získava produkt funkciu fúkača.

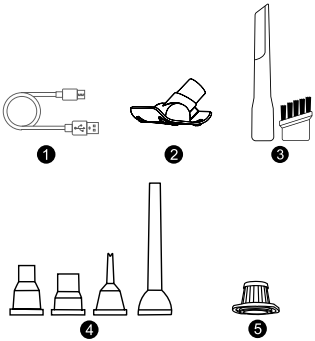

1. Nabíjací kábel
2. Podlahová kefa
3. Násadky na vysávanie
4. Násadky na fúkanie
5. Filter HEPA

6. PRÍPRAVA NA POUŽITIE

1. Pripojte napájací kábel dodaný s výrobkom k zdroju napájania. LED dióda svieti červeno, prebieha nabíjanie. LED dióda svieti zeleno, nabíjanie je ukončené.
2. Skontrolujte nádobu vysávača a v prípade potreby ju vyprázdnite. Skontrolujte stav filtra. Ak je filter znečistený, čistite ho nasucho pomocou prúdu stlačeného vzduchu s tlakom najviac 0,3 MPa alebo mokro pod prúdom tečúcej vlažnej vody. Filter nečistite v umývačkách riadu ani pomocou prúdu vody pod vysokým tlakom. Ak sa nečistoty z filtra nedajú odstrániť, je potrebné ho vymeniť za nový. Skontrolujte stav tesnení filtra, ak vykazujú poškodenie, je potrebné filter vymeniť za nový.
   POZOR! Je zakázané používať vysávač bez správne namontovaného vzduchového filtra. Môže to viesť k poškodeniu vysávača, ako aj k úrazu elektrickým prúdom.

3. Vysávač má 2 stupne výkonu. V závislosti od požadovaného výkonu po zapnutí stlačte tlačidlo spínača ešte raz. Každé ďalšie stlačenie znamená vyšší sací výkon.
   Pozor! Ak počas prevádzky zaznamenáte podozrivé vibrácie, pokles sacieho výkonu alebo bude motor pracovať hlasnejšie, môže to znamenať, že je nádrž plná alebo je upchaná hadica alebo sací nástavec. V takom prípade je potrebné vysávač
   okamžite vypnúť vypínačom a odpojiť zástrčku napájacieho kábla zo zásuvky. Následne vyprázdnite nádrž a skontrolujte priechodnosť hadice a koncovky. V prípade potreby ich prečistite. Ak nebude možné hadicu alebo sací nástavec prečistiť, je potrebné ich pred ďalšou prevádzkou vymeniť za nové.

7. TECHNICKÉ ŠPECIFIKÁCIE

- Kapacita batérie 2000 mAh
- Typ batérie 18650 lítium
- Napätie 7,4 V
- Maximálny sací výkon 14 000 PA
- Počet prevádzkových režimov 2
- Sací výkon v jednotlivých režimoch 7 000/14 000 PA
- Počet HEPA filtrov 2
- Nabíjací port USB typu C
- Odhadovaná doba nabíjania 4–4,5 h
- Odhadovaná doba vybitia 20 min
- Dĺžka napájacieho kábla 80
- Súčasť balenia Bezdrôtový vysávač, 2 filtre HEPA, sada 7 nástavcov, nabíjací kábel, návod na použitie
- Rozmery zariadenia 29x6x6 cm
- Hmotnosť zariadenia (netto) 380 g
- Typ motora: Bezkefový

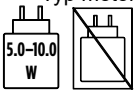

V balení nie je priložená nabíjačka.
Výkon dodávaný nabíjačkou musí byť v rozmedzí od minimálne 5,0 W, ktoré zariadenie vyžaduje, až po maximálne 10 W, aby sa dosiahla maximálna rýchlosť nabíjania.

8. AKUMULÁTOR

- Výrobca: MEGABAJT Sp. z o.o.
- Adresa: ul. Rydygiera 8, 01-793 Varšava
- E-mail: info@megabajt.com.pl
- SN: 0326
- Označenie modelu: YH 18650
- Chemický typ: lítium-iónová batéria, chemické zloženie NCA, grafitová anóda
- Prítomnosť kritických surovín: LIT, KOBALT, GRAFIT
- Kapacita mAh: 2000 - 14,8 Wh
- Menovité napätie: 7,4 V
- Hmotnosť: 96,8 g
- Miesto výroby: MADE IN CHINA
- Nabíjateľná batéria
- Typ: Prenosná batéria
- Hasiaci prostriedok: Voda (hmla, sprej), piesok

Zariadenie je vybavené batériou, ktorú po uplynutí záručnej doby možno vymeniť rozobratím výrobku v servisnom stredisku alebo kvalifikovaným používateľom v súlade s bezpečnostnými pravidlami.

Upozornenie! Výmena batérie vyžaduje otvorenie krytu.
Pri demontáži postupujte opatrne, aby nedošlo k poškodeniu batérie a ohrozeniu bezpečnosti.

Batérie – pravidlá bezpečného používania a likvidácie:
Lítium-iónové batérie môžu byť pri nesprávnom zaobchádzaní nebezpečné.

Bezpečnostné opatrenia:

- Pred výmenou batérie sa uistite, že je zariadenie vypnuté.
- Nepoužívajte kovové nástroje, ktoré by mohli spôsobiť skratovanie svoriek.
- Batérie nehádžte do ohňa, nerozoberajte, nerozbijte ani nezapríčnite skrat medzi pólmi.
- Poškodené, netesné alebo deformované batérie sa musia považovať za nebezpečný odpad a ihneď odniesť do autorizovaného zberného miesta.

Symboly na obale a batérii pripomínajú povinnosť ich separovaného zberu.

Na konci životnosti zariadenia:

- ak bola batéria vyňatá, odvezte ju do určeného zberného miesta pre batérie (informácie o umiestnení môžete získať od miestneho úradu alebo na webovej stránke miestnych orgánov),
- ak batéria zostala v zariadení, celé zariadenie by sa malo odniesť do zberného miesta elektrického a elektronického odpadu, kde bude batéria vyňatá a recyklovaná spôsobom šetrným k životnému prostrediu.

Použité batérie a akumulátory obsahujú látky, ktoré sú škodlivé pre zdravie a životné prostredie. Odovzdaním na špecializovanom zbernom mieste sa zabezpečí bezpečné spracovanie a zhodnotenie cenných surovín a zároveň sa zabráni znečisteniu pôdy, vody a ovzdušia.

1. BIZTONSÁGI ÚTMUTATÓ

FIGYELEM! Kérjük, olvassa el az alábbi utasításokat. Azok be nem tartása áramütéshez, tűzhöz vagy személyi sérülésekhez vezethet.

1. Ne használja a készüléket olyan környezetben, ahol fokozott robbanásveszély áll fenn, vagy ahol gyúlékony folyadékok, gázok vagy gőzök vannak jelen.
2. Ne helyezze a készüléket hő- vagy tűzforrások közelébe.
3. A készüléket csak olyan hálózati feszültségre és frekvenciára szabad csatlakoztatni, amely a készülék típustábláján szerepel. A tápkábel csatlakozójának illeszkednie kell a hálózati aljzathoz. A csatlakozót nem szabad módosítani. A csatlakozó hálózati aljzathoz való illesztéséhez semmilyen adaptert nem szabad használni. Minden használat után húzza ki a tápkábel csatlakozóját a hálózati aljzatból.
4. A készülék kizárólag beltéri használatra készült. Ne tegye ki a készüléket csapadéknak vagy nedvességnek. A készülék belsejébe jutó víz és nedvesség növeli az áramütés kockázatát. Ne merítse a készüléket vízbe vagy más folyadékba.
5. Ne takarja el a szellőzőnyílásokat, és gondoskodjon azok szabad átjárhatóságáról. Az eltakart vagy eltömődött szellőzőnyílások a készülék túlmelegedéséhez vezethetnek. Ez a készülék megrongálódásához, valamint tűzhöz vagy áramütéshez vezethet. Ne terhelje túl a tápkábelt.
6. Ne használja a tápkábelt a készülék hordozására, valamint a dugasz csatlakoztatására és leválasztására a hálózati aljzatról. Kerülje a tápkábel hővel, olajokkal, éles szélekkel és mozgó alkatrészekkel való érintkezését. A tápkábel sérülése növeli az áramütés kockázatát. A tápkábel sérülése esetén azonnal húzza ki a csatlakozót a konnektorból, majd vigye a terméket egy hivatalos szervizbe. Tilos a készüléket sérült tápkábellel használni. A tápkábel javítása tilos, a kábelt egy hivatalos szervizben újra kell cserélni. Hosszabbítók használata esetén olyan hosszabbítókat kell használni, amelyek tápellátási paraméterei megegyeznek a készülék típustábláján feltüntetettekkel.
7. Ha a készülék bármely részén sérülést észlel, tilos tovább használni azt.
8. Bármilyen alkatrészcsere, tisztítás vagy beállítás előtt kapcsolja ki a készüléket, és húzza ki a tápkábel csatlakozóját a konnektorból.

9. A tartozékok cseréje előtt kapcsolja ki a készüléket, és húzza ki a tápkábel csatlakozóját a konnektorból.
10. A készüléket legalább 8 éves gyermekek, valamint csökkent fizikai vagy szellemi képességű személyek, illetve a készülékkel kapcsolatos tapasztalat és ismeretek nélküli személyek is használhatják, amennyiben biztosított a felügyelet vagy a készülék biztonságos használatára vonatkozó oktatás, hogy a kapcsolódó veszélyek érthetőek legyenek. A gyermekek nem játszhatnak a készülékkel. Felügyelet nélkül a gyermekek nem végezhetnek tisztítási és karbantartási munkákat a készüléken.
11. A porszívó száraz használatra készült. Tilos vizet, nedves hamut vagy más nedves hulladékot beszívni. Ez áramütés veszélyével jár, ami következésképpen veszélyt jelenthet a felhasználó és a közelben tartózkodók egészségére és életére. Soha ne szívjon be forró, izzó vagy égő tárgyakat. Ez tűzhöz vagy robbanáshoz vezethet, és súlyos sérüléseket vagy halált okozhat a felhasználónak. A beszívott szennyeződések maximális hőmérséklete nem haladhatja meg a 40 °C-ot.
12. Minden használat előtt ellenőrizze a készülék állapotát, beleértve a tápkábel és a csatlakozó állapotát is. Ha bármilyen hibát észlel, ne használja a készüléket. A sérült kábeleket és vezetékeket szakszerűen újra kell cserélni.
13. A készülék karbantartása előtt győződjön meg arról, hogy a tápkábel csatlakozóját kihúzta a fali aljzatból. A készüléket olyan helyen kell tárolni, amelyhez illetéktelenek, különösen gyermekek nem férhetnek hozzá. Működés közben is ügyeljen arra, hogy a készülék olyan helyen legyen, amelyhez illetéktelenek, különösen gyermekek nem férhetnek hozzá.
14. A készüléket a fogantyúnál fogva szállítsa, ne húzza a tápkábelen.

2. ÁBRA LEÍRÁSA

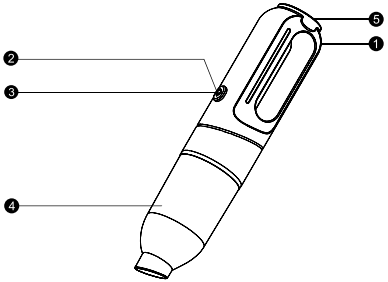

1. USB-C csatlakozó (töltés)
2. Töltés/feltöltöttség jelző
3. Kapcsoló/működési módok választása
4. Szemétgyűjtő tartály
5. Fúvóka nyílás

3. A KÉSZÜLÉK HASZNÁLATA

A készülék használatának megkezdése előtt olvassa el figyelmesen a teljes használati utasítást.
Őrizze meg a használati utasítást, ne dobja ki.
Az autószívó lehetővé teszi autók, lakókocsik, hajók és egyéb kis alapterületű belső terek tisztítását. A porszívó cserélhető légszűrővel és univerzális fúvókakészlettel van felszerelve. A terméket kizárólag háztartási használatra tervezték, kereskedelmi célokra történő használata tilos. A készülék megfelelő, megbízható és biztonságos működése a helyes használattól függ.
A biztonsági előírások és a használati utasításban szereplő ajánlások be nem tartásából eredő károkért a gyártó nem vállal felelősséget.
A termékhez szívófejekből álló készlet, valamint egy szövet táska tartozik, amelybe a porszívó és a tartozékok együttesen elhelyezhetők.

4. ÖSSZESZERELÉS ÉS SZÉTSZERELÉS

1. Vegye ki a porszívót, a porgyűjtőt és a tartozékokat a csomagolásból, és távolítsa el az összes csomagolóanyagot. Kezdje meg a porgyűjtő összeszerelését.
2. Az első használat előtt győződjön meg arról, hogy a tartály tartalmazza az összes alkatrészt, és helyesen van összeszerelve.
3. Csúsztassa be a szűrőt a porgyűjtő tartály belsejébe úgy, hogy a perem a tartály belsejében található vezetőkre támaszkodjon.
4. Szerelje be a szűrővel ellátott tartályt a porszívó házába. Ezután szorítsa meg és rögzítse a tartályt a házon.
5. A fúvóka teljes teljesítményének kihasználásához helyezzen megfelelő fúvókát a hátsó levegőkimeneti nyílásra. A készülék így fúvókaként vagy akár matracpumpaként is használható, amennyiben a csatlakozók illeszkednek egymáshoz.

Figyelem! Ha a tartály rögzítéséhez túlzott erőfeszítésre van szükség, ellenőrizze a szűrő helyes felszerelését. A tartály erőszakos rögzítése károsíthatja a porszívót és hibás működést okozhat.

5. TARTOZÉKOK FELSZERELÉSE

Helyezze be az egyik fúvókát a porgyűjtő tartály elülső részén található nyílásba. A fúvóka felszerelése nélkül is lehet porszívózni puha felületeken, pl. szőnyegeken, szőnyegpadlókon, kárpitokon stb.
A készlethez tartozik egy hátsó burkolatra szerelhető fúvóka is. Ennek köszönhetően a termék fúvóka funkcióval is rendelkezik.

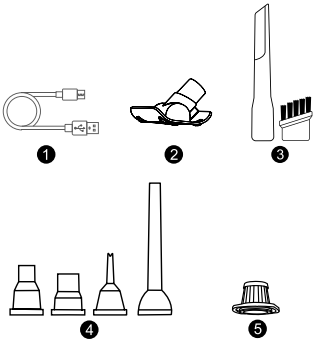

1. Töltőkábel
2. Padlókefe
3. Porszívó fejek
4. Fúvóka fejek
5. HEPA szűrő

6. HASZNÁLATRA KÉSZÍTÉS

1. Csatlakoztassa a termékhez mellékelt tápkábelt az áramforráshoz. A LED pirosan világít, a töltés folyamatban van. A LED zölden világít, a töltés befejeződött.
2. Ellenőrizze a porszívó tartályát, szükség esetén ürítse ki a hulladékot. Ellenőrizze a szűrő állapotát. Ha szennyeződött, a szűrőt szárazon kell tisztítani sűrített levegővel, legfeljebb 0,3 MPa nyomáson, vagy nedvesen, folyó, langyos víz alatt. Ne tisztítsa a szűrőt mosogatógépben vagy nagynyomású vízsugárral. Ha a szennyeződéseket nem lehet eltávolítani a szűrőről, cserélje ki újra. Ellenőrizze a szűrő tömítéseinek állapotát; ha sérüléseket észlel, cserélje ki a szűrőt újra.
   FIGYELEM! Tilos a porszívót megfelelően felszerelt légszűrő nélkül üzemeltetni. Ez a porszívó megrongálódásához, valamint áramütéshez vezethet.

3. A porszívónak 2 teljesítményfokozata van. A kívánt teljesítménytől függően a bekapcsolás után nyomja meg újra a bekapcsoló gombot. Minden egyes gombnyomással nő a szívóteljesítmény.
   Figyelem! Ha működés közben gyanús rezgéseket, a szívóteljesítmény csökkenését észleli, vagy a motor hangosabb működését hallja, az a tartály megteltét, illetve a tömlő vagy a szívófej eltömődését jelezheti. Ilyen esetben a porszívót azonnal ki kell kapcsolni a kapcsolóval, és ki kell húzni a tápkábel csatlakozóját a fali aljzatból. Ezután ürítse ki a tartályt, és ellenőrizze a tömlő és a szívófej átjárhatóságát. Szükség esetén tisztítsa meg. Ha a tömlő vagy a szívófej nem tisztítható meg, cserélje ki őket újakra, mielőtt folytatná a munkát.

7. MŰSZAKI ELŐÍRÁSOK

- Akkumulátor kapacitása 2000mAh
- Akkumulátor típusa 18650 lítium
- Feszültség 7,4V
- Maximális szívóteljesítmény 14000PA
- Működési módok száma 2
- Szívóteljesítmény az egyes módokban 7000/14000PA
- HEPA szűrők száma 2
- Töltőcsatlakozó USB-Type C
- Becsült töltési idő 4~4,5 óra
- Becsült lemerülési idő 20 perc
- Tápkábel hossza 80 cm
- A csomag tartalma Vezeték nélküli porszívó, 2 HEPA szűrő, 7 darabos fúvókakészlet, töltőkábel, használati utasítás
- A készülék méretei 29x6x6 cm
- A készülék nettó tömege 380 g
- Motor típusa: Kefétlen

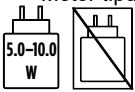

A csomagban nincs mellékelt töltő.
A töltő által szolgáltatott teljesítménynek a készülék által megkövetelt minimum 5,0 W és a maximális 10 W között kell lennie a maximális töltési sebesség elérése érdekében.

8. AKKUMULÁTOR

- Gyártó: MEGABAJT Sp. z o.o.
- Cím: ul. Rydygiera 8, 01-793 Varsó
- E-mail: info@megabajt.com.pl
- SN: 0326
- Modelljelölés: YH 18650
- Kémiai típus: lítium-ion cellák, NCA kémiai összetétel, grafit anód
- Kritikus nyersanyagok jelenléte: LIT, KOBALT, GRAFIT
- Kapacitás mAh: 2000 - 14,8 Wh
- Névleges feszültség: 7,4 V
- Súly: 96,8 g
- Gyártási hely: MADE IN CHINA
- Újratölthető akkumulátor
- Típus: Hordozható akkumulátor
- Tűzoltó szer: Víz (köd, spray), homok

A készülék akkumulátorral van felszerelve, amely a jótállási idő lejárta után a biztonsági előírásoknak megfelelően szervizközpontban vagy képzett felhasználó által a termék szétszerelésével cserélhető.

Figyelem! Az akkumulátor cseréjéhez a burkolatot fel kell nyitni.
A szétszerelés során különös óvatossággal járjon el, hogy ne sérüljön az akkumulátor és ne keletkezzen biztonsági kockázat.

Akkumulátorok – biztonságos használatra és ártalmatlanításra vonatkozó szabályok:
A lítium-ion akkumulátorok nem megfelelő kezelés esetén veszélyesek lehetnek.

Óvintézkedések:

- Az akkumulátor cseréje előtt győződjön meg arról, hogy a készülék ki van kapcsolva.
- Ne használjon fém szerszámokat, amelyek rövidzárlatot okozhatnak a kapcsok között.
- Ne dobja az akkumulátorokat tűzbe, ne szerelje szét, ne törje össze és ne rövidre zárja a kapcsokat.
- A sérült, szivárgó vagy deformált akkumulátorokat veszélyes hulladékként kell kezelni, és azonnal el kell vinni egy engedélyezett gyűjtőhelyre.

A csomagoláson és az akkumulátoron található szimbólumok emlékeztetik Önt arra, hogy azokat külön kell gyűjteni.

A készülék élettartamának végén:

- ha az akkumulátort eltávolította, vigye el egy kijelölt akkumulátor-gyűjtőhelyre (a helyszínekről információt a helyi önkormányzatnál vagy a helyi hatóság honlapján kaphat),
- ha az akkumulátor a készülékben maradt, a teljes készüléket el kell vinni egy elektromos és elektronikus hulladékgyűjtő helyre, ahol az akkumulátort eltávolítják és környezetbarát módon újrahasznosítják.

A használt elemek és akkumulátorok egészségre és környezetre káros anyagokat tartalmaznak. A speciális gyűjtőhelyre való elszállításuk lehetővé teszi az értékes nyersanyagok biztonságos feldolgozását és visszanyerését, miközben megakadályozza a talaj, a víz és a levegő szennyeződését.

1. ИНФОРМАЦИЯ ЗА БЕЗОПАСНОСТ ПРИ УПОТРЕБА

ВНИМАНИЕ! Моля, прочетете всички инструкции по-долу. Неспазването им може да доведе до токов удар, пожар или телесни наранявания.

1. Не използвайте уреда в среда с повишен риск от взрив, съдържаща запалими течности, газове или пари.
2. Не поставяйте уреда в близост до източници на топлина или огън.
3. Устройството трябва да се свързва само към електрическата мрежа с напрежението и честотата, посочени на табелката с техническите характеристики на устройството. Щипката на захранващия кабел трябва да пасва на контакта. Не се допуска модифициране на щипката. Не се допуска използването на никакви адаптери за приспособяване на щипката към контакта. След всяка употреба изключете щепсела на захранващия кабел от контакта.
4. Устройството е предназначено само за работа на закрито. Не излагайте устройството на атмосферни валежи или влага. Вода и влага, проникнали във вътрешността на устройството, увеличават риска от токов удар. Не потапяйте устройството във вода или друга течност.
5. Не запушвайте вентилационните отвори и се грижете за тяхната проходимост. Запушените или заклещени вентилационни отвори могат да доведат до прегряване на устройството. Това може да доведе до повреда на устройството, както и да бъде причина за пожар или токов удар. Не претоварвайте захранващия кабел.
6. Не използвайте захранващия кабел за носене, включване и изключване на щепсела от контакта. Избягвайте контакт на захранващия кабел с топлина, масла, остри ръбове и движещи се елементи. Повредата на захранващия кабел увеличава риска от токов удар. В случай на повреда на захранващия кабел незабавно извадете щепсела от контакта и предайте продукта на оторизиран сервиз. Забранено е използването на уреда с повреден захранващ кабел. Забранено е ремонтирането на захранващия кабел, той трябва да бъде заменен с нов в оторизиран сервизен център. При използване на удължители, трябва да се използват удължители с параметри на захранване,

както е посочено на табелката с техническите характеристики на устройството.

7. При забелязване на повреда на която и да е част от устройството, е забранено по-нататъшното му използване.
8. Преди да започнете каквито и да било дейности, свързани със смяна на части, почистване или настройка, изключете уреда и извадете щепсела на захранващия кабел от контакта.
9. Преди да сменяте аксесоари, изключете уреда и извадете щепсела на захранващия кабел от контакта.
10. Устройството може да се използва от деца на възраст най-малко 8 години, както и от лица с намалени физически или умствени способности и лица без опит и познания за устройството, ако се осигури надзор или инструкции за безопасното му използване, така че свързаните с това рискове да бъдат разбрани. Децата не трябва да си играят с уреда. Децата без надзор не трябва да извършват почистване и поддръжка на уреда.
11. Прахосмукачката е предназначена за работа на сухо. Забранено е всмукването на вода, мокра пепел или други мокри отпадъци. Това създава опасност от токов удар, което впоследствие може да представлява опасност за здравето и живота на потребителя и на странични лица. Никога не всмуквайте горещи, нажежени или горящи предмети. Това може да доведе до пожар или експлозия и да изложи потребителя на сериозни наранявания или смърт. Максималната температура на всмукваните отпадъци не трябва да надвишава 40 °C.
12. Преди всяка употреба трябва да се провери състоянието на уреда, включително състоянието на захранващия кабел и щепсела. При забелязване на каквито и да било неизправности, уредът не трябва да се използва. Повредените кабели и проводници трябва да бъдат подменени с нови в специализирана сервизна работилница.
13. Преди да пристъпите към поддръжка на уреда, уверете се, че щепселът на захранващия кабел е изключен от контакта. Уредът трябва да се съхранява на място, недостъпно за странични лица, особено деца. Също така по време на работа трябва да се обърне внимание уредът да се намира на място, недостъпно за странични лица, особено деца.

14. Пренасяйте устройството, като го държите за дръжката, не го пренасяйте, като го дърпате за захранващия кабел.

2. ОПИСАНИЕ НА ИЛЮСТРАЦИЯТА

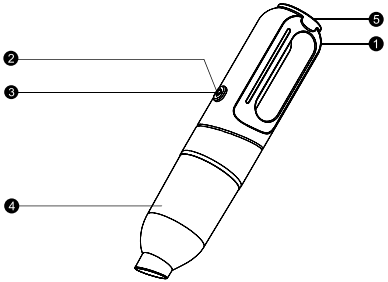

1. USB-C гнездо (за зареждане)
2. Индикатор за зареждане/зареден статус
3. Превключвател/избор на режими на работа
4. Контейнер за мръсотия
5. Отвор на вентилатора

3. РАБОТА С УРЕДА

Преди да започнете работа с уреда, прочетете внимателно цялата инструкция.
Съхранявайте инструкцията, не я изхвърляйте.
Автомобилната прахосмукачка позволява почистване на интериора на автомобили, каравани, лодки и други помещения с малка площ. Прахосмукачката е оборудвана със сменяем въздушен филтър и комплект универсални накрайници. Продуктът е проектиран изключително за домашна употреба и е забранено използването му за търговски цели. Правилната, надеждна и безопасна работа на уреда зависи от правилното му експлоатиране.
Доставчикът не носи отговорност за щети, възникнали в резултат на неспазване на правилата за безопасност и препоръките в инструкцията.
Заедно с продукта се доставя комплект накрайници за всмукване,

както и платнена чанта, в която да съберете прахосмукачката заедно с аксесоарите.

4. МОНТАЖ И ДЕМОНТАЖ

1. Извадете прахосмукачката, контейнера за прах и аксесоарите от опаковката и отстранете всички елементи на опаковката. Пристъпете към монтажа на контейнера за прах.
2. Преди първата употреба се уверете, че контейнерът съдържа всички елементи и е правилно сглобен.
3. Поставете филтъра във вътрешността на контейнера за прах, така че фланецът да се опира на водачите във вътрешността на контейнера.
4. Монтирайте контейнера с монтирания филтър към корпуса на прахосмукачката. След това затегнете и закрепете контейнера към корпуса.
5. За да използвате вентилатора с пълна мощност, поставете подходящ накрайник на задния отвор за изход на въздуха. При такова използване устройството може да служи като вентилатор или евентуално като помпа за матрак, стига гнездата да съвпадат.

Внимание! Ако закрепването на контейнера изисква използването на прекомерна сила, трябва да се провери дали филтърът е монтиран правилно. Закрепването на контейнера със сила може да доведе до повреда на прахосмукачката и да причини неправилна работа.

5. МОНТАЖ НА АКСЕСОАРИ

Поставете една от накрайниците в отвора, разположен в предната част на контейнера за прах. Допустимо е почистване на меки повърхности, например килими, мокети, тапицерия и др., без монтирана накрайница.
Към комплекта е приложена и накрайница за задната част на корпуса. Благодарение на нея продуктът придобива функция на вентилатор.

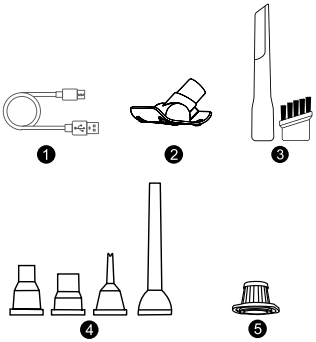

1. Кабел за зареждане
2. Четка за пода
3. Накрайници за прахосмукане
4. Накрайници за вентилатора
5. HEPA филтър

6. ПОДГОТОВКА ЗА УПОТРЕБА

1. Свържете кабела за захранване, приложен към продукта, към източника на електроенергия. Диодът свети в червено – зареждането продължава. Диодът свети в зелено – зареждането е приключило.
2. Проверете резервоара на прахосмукачката и ако е необходимо, го изпразнете от отпадъците. Проверете състоянието на филтъра. В случай на замърсяване филтърът трябва да се почиства на сухо с помощта на струя сгъстен въздух с налягане не по-голямо от 0,3 MPa или на мокро под струя течаща, хладка вода. Не почиствайте филтъра в съдомиялни машини или с помощта на струя вода под високо налягане. Ако замърсяванията не могат да бъдат отстранени от филтъра, той трябва да бъде заменен с нов. Проверете състоянието на уплътненията на филтъра; ако те показват повреди, филтърът трябва да бъде заменен с нов.

ВНИМАНИЕ! Забранено е да работите с прахосмукачката без правилно монтиран въздушен филтър. Това може да доведе до повреда на прахосмукачката, както и до токов удар.

3. Прахосмукачката има 2 степени на работа. В зависимост от желаната мощност, след включването натиснете отново бутона за включване. Всяко следващо натискане увеличава силата на всмукване.
   Внимание! Ако по време на работа забележите подозрителни вибрации, спад в силата на всмукване или чуете по-шумна работа на двигателя, това може да означава, че резервоарът е пълен или че маркучът или всмукателната накрайник са запушени. В такъв случай прахосмукачката
   трябва незабавно да се изключи с превключвателя и да се извади щепсела на захранващия кабел от контакта. След това изпразнете резервоара и проверете дали маркучът и накрайникът са проходими. Ако е необходимо, ги почистете. Ако не е възможно да се почисти маркуча или всмукателната накрайника, ги сменете с нови, преди да продължите работата.

7. ТЕХНИЧЕСКИ СПЕЦИФИКАЦИИ

- Капацитет на батерията 2000mAh
- Тип батерия 18650 литиева
- Напрежение 7,4V
- Максимална сила на всмукване 14000PA
- Брой режими на работа 2
- Сила на всмукване в отделните режими 7000/14000PA
- Брой HEPA филтри 2
- Порт за зареждане USB-Type C
- Приблизително време за зареждане 4~4,5 ч.
- Приблизително време на работа 20 min
- Дължина на захранващия кабел 80
- Компоненти в комплекта Безжичен прахосмукач, 2 HEPA филтъра, комплект от 7 накрайника, кабел за зареждане, ръководство за употреба
- Размери на устройството 29x6x6 cm
- Нетно тегло на устройството 380 g
- Тип на двигателя: с четки/без четки Без четки

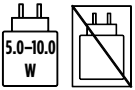

В комплекта няма включена зарядна станция. Мощността, доставяна от зарядната станция, трябва да бъде между минималните 5,0 W, изисквани от устройството, и максималните 10 W, за да се постигне максимална скорост на зареждане.

8. АКУМУЛАТОР

- Производител: MEGABAJT Sp. z o.o.
- Адрес: ул. „Рыдыгера“ 8, 01-793 Варшава
- E-mail: info@megabajt.com.pl
- SN: 0326
- Обозначение на модела: YH 18650
- Химичен тип: литиево-йонна батерия, химичен състав NCA, графитна анода
- Наличие на критични суровини: ЛИТИЙ, КОБАЛТ, ГРАФИТ
- Капацитет mAh: 2000 - 14,8 Wh
- Номинално напрежение: 7,4 V
- Тегло: 96,8 g
- Място на производство: MADE IN CHINA
- Акумулатор
- Тип: Преносим акумулатор
- Пожарогасителни средства: Вода (мъгла, спрей), пясък

Устройството е оборудвано с батерия, която след изтичане на гаранционния срок може да бъде заменена чрез разглобяване на продукта в сервизен център или от квалифициран потребител, в съответствие с правилата за безопасност.

Внимание! Замяната на батерията изисква отваряне на корпуса.
Бъдете особено внимателни при разглобяването, за да не повредите батерията и да не създадете опасност за безопасността.

Батерии – правила за безопасно използване и изхвърляне:
Литиево-йонните батерии могат да бъдат опасни, ако се боравят неправилно.

Предпазни мерки:

- Преди да замените батерията, се уверете, че устройството е изключено.
- Не използвайте метални инструменти, които могат да причинят късо съединение между клемите.
- Не хвърляйте батериите в огън, не ги разглобявайте, не ги смачквайте и не предизвиквайте късо съединение между полюсите.
- Повредените, изтичащи или деформирани батерии трябва да се третират като опасни отпадъци и незабавно да се отнесат в оторизирано събирателно място.

Символите върху опаковката и батерията ви напомнят за задължението да ги събирате отделно.

В края на експлоатационния живот на устройството:

- ако батерията е била извадена, я занесете в определено място за събиране на батерии (информация за местоположенията може да получите от местния съвет или на уебсайта на местните власти),
- ако батерията остане в устройството, цялото устройство трябва да бъде отнесено до пункт за събиране на електрически и електронни отпадъци, където батерията ще бъде извадена и рециклирана по екологично безопасен начин.

Използваните батерии и акумулатори съдържат вещества, които са вредни за здравето и околната среда. Доставянето им в специализирано място за събиране позволява безопасното им преработване и възстановяване на ценни суровини, като същевременно се предотвратява замърсяването на почвата, водата и въздуха.

1. SAUGOS NAUDOJIMO INFORMACIJA

DĖMESIO! Prašome perskaityti visas toliau pateiktas instrukcijas. Jų nesilaikymas gali sukelti elektros smūgį, gaisrą arba sužaloti.

1. Nenaudokite prietaiso aplinkoje, kurioje yra padidinta sprogimo rizika, kurioje yra degių skysčių, dujų ar garų.
2. Nestatykite prietaiso šalia šilumos šaltinių ar ugnies.
3. Prietaisą prijunkite tik prie elektros tinklo, kurio įtampa ir dažnis atitinka ant prietaiso gaminimo lentelės nurodytus parametrus. Maitinimo kabelio kištukas turi tikti į elektros lizdą. Kištuko negalima modifikuoti. Negalima naudoti jokių adapterių, siekiant pritaikyti kištuką prie lizdo. Po kiekvieno naudojimo maitinimo kabelio kištuką reikia išjungti iš elektros lizdo.
4. Prietaisas skirtas naudoti tik patalpose. Neleiskite, kad prietaisas susiliestų su krituliais ar drėgme. Į prietaiso vidų patekęs vanduo ir drėgmė padidina elektros smūgio riziką. Negalima panardinti prietaiso į vandenį ar kitą skystį.
5. Neuždenkite ventiliacijos angų ir užtikrinkite, kad jos būtų laisvos. Uždenktos arba užkimštos ventiliacijos angos gali sukelti prietaiso perkaitimą. Tai gali sugadinti prietaisą, taip pat sukelti gaisrą arba elektros smūgį. Neperkraukite maitinimo laido.
6. Nenaudokite maitinimo laido nešimui, kištuko prijungimui ir atjungimui iš elektros lizdo. Venkite maitinimo laido sąlyčio su šiluma, aliejais, aštriais kraštais ir judančiais elementais. Maitinimo laido pažeidimas padidina elektros smūgio riziką. Jei maitinimo laidas pažeistas, nedelsiant ištraukite kištuką iš rozetės ir atiduokite gaminį įgaliotam serviso centrui. Draudžiama naudoti prietaisą su pažeistu maitinimo laidu. Draudžiama taisyti maitinimo laidą, jį reikia pakeisti nauju autorizuotoje serviso tarnyboje. Naudojant prailginimo laidus, reikia rinktis tokius, kurių maitinimo parametrai atitinka nurodytus prietaiso techninių duomenų lentelėje.
7. Pastebėjus bet kurios prietaiso dalies pažeidimą, draudžiama jį toliau naudoti.
8. Prieš pradedant bet kokius veiksmus, susijusius su dalių keitimu, valymu ar reguliavimu, prietaisą reikia išjungti, o maitinimo laido kištuką – ištraukti iš elektros lizdo.
9. Prieš keičiant priedus, prietaisą reikia išjungti, o maitinimo laido kištuką – ištraukti iš elektros lizdo.

10. Prietaisą gali naudoti vaikai, sulaukę bent 8 metų, taip pat asmenys su ribotomis fizinėmis ar protinėmis galimybėmis bei asmenys, neturintys patirties ir žinių apie prietaisą, jei užtikrinama priežiūra arba instruktažas dėl saugaus prietaiso naudojimo, kad su tuo susiję pavojai būtų suprantami. Vaikai neturėtų žaisti su prietaisu. Vaikai be priežiūros neturėtų valyti ir prižiūrėti prietaiso.
11. Dulkių siurblys skirtas sausam valymui. Draudžiama siurbti vandenį, drėgną peleną ar kitus drėgnus atliekus. Tai kelia elektros smūgio pavojų, o tai savo ruožtu gali kelti pavojų naudotojo ir pašalinių asmenų sveikatai bei gyvybei. Niekada neįsiurbkite karštų, žėrinčių ar degančių daiktų. Tai gali sukelti gaisrą ar sprogimą ir kelti pavojų vartotojui patirti sunkius sužalojimus ar mirtį. Maksimali įsiurbiamų nešvarumų temperatūra negali viršyti 40 °C.
12. Prieš kiekvieną naudojimą reikia patikrinti prietaiso būklę, įskaitant maitinimo laido ir kištuko būklę. Pastebėjus bet kokius gedimus, prietaiso naudoti negalima. Sugadinti laidai ir kabeliai turi būti pakeisti naujais specializuotoje dirbtuvėje.
13. Prieš pradedant prietaiso techninę priežiūrą, įsitikinkite, kad maitinimo laido kištukas yra išjungtas iš elektros lizdo. Prietaisą laikykite vietoje, neprieinamoje pašaliniams asmenims, ypač vaikams. Taip pat darbo metu atkreipkite dėmesį, kad prietaisas būtų vietoje, neprieinamoje pašaliniams asmenims, ypač vaikams.
14. Prietaisą neškite už rankenos, nevilkite jo už maitinimo laido.

2. PIEŠINIO APRAŠYMAS

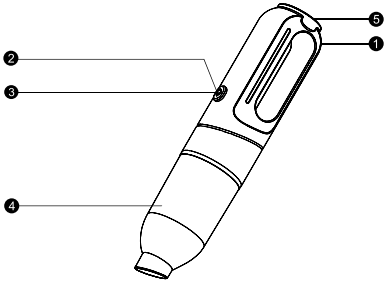

1. USB-C lizdas (įkrovimui)
2. Įkrovimo / įkrovos indikatorius
3. Įjungimo / darbo režimų pasirinkimo mygtukas
4. Nešvarumų surinkimo talpykla
5. Pūstuvo anga

3. PRIETAIKO NAUDOJIMAS

Prieš pradėdami dirbti su prietaisu, atidžiai perskaitykite visą instrukciją. Išsaugokite instrukciją, jos neišmeskite.
Automobilinis dulkių siurblys skirtas valyti automobilių, kemperių, valčių ir kitų nedidelių patalpų vidų. Dulkių siurblys yra įrengtas keičiamu oro filtru ir universalių antgalių rinkiniu. Produktas yra skirtas tik namų naudojimui, draudžiama jį naudoti komerciniais tikslais. Tinkamas, patikimas ir saugus prietaiso veikimas priklauso nuo teisingo naudojimo.
Tiekėjas neatsako už žalą, patirtą dėl saugos taisyklių ir instrukcijų rekomendacijų nesilaikymo.
Kartu su produktu pateikiamas siurbimo antgalių rinkinys, taip pat audinio maišelis, į kurį galima sudėti dulkių siurblį kartu su priedais.

4. SURINKIMAS IR IŠARDYMAS

1. Dulkių siurblį, dulkių surinkimo bakelį ir priedus išimkite iš pakuotės ir pašalinkite visus pakuotės elementus. Pradėkite surinkinėti dulkių surinkimo bakelį.
2. Prieš pirmąjį naudojimą įsitikinkite, kad bakelyje yra visi elementai ir jis yra teisingai surinktas.
3. Filtrą įstumkite į dulkių surinkimo talpyklos vidų taip, kad jo kraštas atsiremtų į talpyklos viduje esančias kreipiamąsias juostas.
4. Talpyklą su sumontuotu filtru pritvirtinkite prie dulkių siurblio korpuso. Tada talpyklą prispauskite ir užfiksuokite ant korpuso.
5. Norint naudoti pūstuvą visą jo galią, ant galinio oro išėjimo angos reikia uždėti atitinkamą antgalį. Tokiu būdu prietaisas gali būti naudojamas kaip pūstuvas arba, jei jungtys tinka, kaip čiužinio pompa.

Dėmesio! Jei norint užfiksuoti konteinerį reikia naudoti pernelyg didelę jėgą, reikia patikrinti, ar filtras sumontuotas teisingai. Jėga užfiksuojant konteinerį galima sugadinti dulkių siurblį ir sutrikdyti jo veikimą.

5. PRIEDŲ MONTAVIMAS

Į angą, esančią priekinėje dulkių surinkimo talpyklos dalyje, įkiškite vieną iš antgalių. Minkštas paviršius, pvz., kilimus, kilimines dangas, baldų apmušalus ir pan., galima siurbti be pritvirtinto antgalio.
Komplekte taip pat yra antgalis, skirtas uždėti ant korpuso galinės dalies. Dėl jo prietaisas įgyja pūstuvo funkciją.

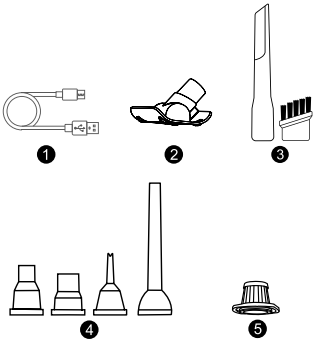

1. Įkrovimo kabelis
2. Grindų šepetys
3. Dulkių siurbimo antgaliai
4. Pūstuvo antgaliai
5. HEPA filtras

6. PARUOŠIMAS NAUDOJIMUI

1. Prijunkite prie produkto pridėtą maitinimo laidą prie maitinimo šaltinio. Diodė šviečia raudonai – vyksta įkrovimas. Diodė šviečia žaliai – įkrovimas baigtas.
2. Patikrinkite dulkių siurblio talpyklą, jei reikia, ištuštinkite ją nuo šiukšlių. Patikrinkite filtro būklę. Jei filtras užsiteršęs, jį reikia valyti sausu būdu, naudojant suspausto oro srautą, kurio slėgis neviršija 0,3 MPa, arba drėgnuoju būdu po tekančio drungno vandens srautu. Neplaukite filtro indaplovėje arba aukšto slėgio vandens srove. Jei nešvarumų nepavyksta pašalinti iš filtro, jį reikia pakeisti nauju. Patikrinkite filtro tarpiklių būklę, jei jie yra pažeisti, filtrą reikia pakeisti nauju.
   DĖMESIO! Draudžiama naudoti dulkių siurblį be tinkamai sumontuoto oro filtro. Tai gali sugadinti dulkių siurblį, taip pat sukelti elektros smūgį.

3. Dulkių siurblys turi 2 darbo režimus. Priklausomai nuo pageidaujamos galios, įjungus siurblį, dar kartą paspauskite įjungimo mygtuką. Kiekvienas paspaudimas reiškia didesnę siurbimo galią.
   Dėmesio! Jei darbo metu pastebėsite įtartinus virpesius, traukos jėgos sumažėjimą arba girdėsite, kad variklis dirba garsiau, tai gali reikšti, kad bakas užsipildė arba užsikimšo žarna ar siurbimo antgalis. Tokiu atveju dulkių siurblį reikia nedelsiant išjungti jungikliu ir ištraukti maitinimo laido kištuką iš elektros lizdo. Po to ištuštinkite baką ir patikrinkite, ar žarna bei antgalis nėra užsikimšę. Jei reikia, išvalykite. Jei žarnos ar siurbimo antgalio išvalyti nepavyks, prieš tęsiant darbą juos reikia pakeisti naujais.

7. TECHNINĖS SPECIFIKACIJOS

- Baterijos talpa 2000 mAh
- Baterijos tipas 18650 ličio
- Įtampa 7,4 V
- Maksimali siurbimo galia 14000 PA
- Darbo režimų skaičius 2
- Siurbimo galia atskiruose režimuose 7000/14000 PA
- HEPA filtrų skaičius 2
- Įkrovimo jungtis USB-Type C
- Apytikslis įkrovimo laikas 4–4,5 val.
- Apytikslis išsikrovimo laikas 20 min.
- Maitinimo laido ilgis 80 cm
- Komplektacijos elementai Belaidis dulkių siurblys, 2 HEPA filtrai, 7 antgalių rinkinys, įkrovimo laidas, naudojimo instrukcija
- Prietaiso matmenys 29x6x6 cm
- Prietaiso neto svoris 380 g
- Variklio tipas su šepetėliais / be šepetėlių Be šepetėlių

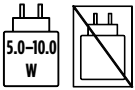

Komplekte nėra įkroviklio.
Įkroviklio teikiama galia turi būti nuo mažiausiai 5,0 W, kurią reikalauja prietaisas, iki daugiausiai 10 W, kad būtų pasiektas maksimalus įkrovimo greitis.

8. AKUMULIATORIUS

- Gamintojas: MEGABAJT Sp. z o.o.
- Adresas: ul. Rydygiera 8, 01-793 Varšuva
- E-paštas: info@megabajt.com.pl
- Serijos numeris (SN): 0326
- Modelio pavadinimas: YH 18650
- Cheminis tipas: ličio jonų elementas, NCA cheminė sudėtis, grafito anodas
- Kritinių žaliavų buvimas: LIT, KOBALTAS, GRAFITAS
- Talpa mAh: 2000 - 14,8 Wh
- Vardinė įtampa: 7,4 V
- Svoris: 96,8 g
- Gamybos vieta: MADE IN CHINA
- Įkraunamas akumuliatorius
- Tipas: Nešiojamas akumuliatorius
- Gaisro gesinimo priemonė: Vanduo (rūkas, purškiklis), smėlis

Prietaisas yra įrengtas baterija, kurią pasibaigus garantiniam laikotarpiui galima pakeisti išardant produktą aptarnavimo centre arba kvalifikuotam vartotojui, laikantis saugos taisyklių.

Įspėjimas! Norint pakeisti bateriją, reikia atidaryti korpusą.
Išardydami būkite ypač atsargūs, kad nepažeistumėte baterijos ir nesukeltumėte pavojaus saugumui.

Baterijos – saugaus naudojimo ir šalinimo taisyklės:
Netinkamai naudojamos ličio jonų baterijos gali būti pavojingos.

Atsargumo priemonės:
- Prieš keičiant bateriją, įsitikinkite, kad prietaisas yra išjungtas.
- Nenaudokite metalinių įrankių, kurie gali sukelti gnybtų trumpąjį jungimą.
- Negalima mesti baterijų į ugnį, išardyti, sulaužyti ar sukelti trumpą jungimą tarp polių.
- Sugadintos, nutekėjusios ar deformuotos baterijos turi būti laikomos pavojingomis atliekomis ir nedelsiant nuneštos į įgaliotą surinkimo punktą.

Simboliai ant pakuotės ir baterijos primena apie pareigą jas surinkti atskirai.

Pasibaigus prietaiso tarnavimo laikui:

- jei baterija buvo išimta, nuneškite ją į paskirtą baterijų surinkimo punktą (informaciją apie vietas galite gauti iš savo vietos savivaldybės arba vietos valdžios institucijos interneto svetainėje),
- jei baterija liko įrenginyje, visą įrenginį reikia nunešti į elektros ir elektronikos atliekų surinkimo punktą, kur baterija bus išimta ir perdirbta aplinkai saugiu būdu.

Naudotos baterijos ir akumuliatoriai yra medžiagų, kurios yra kenksmingos sveikatai ir aplinkai. Nunešus juos į specializuotą surinkimo punktą, galima saugiai perdirbti ir atgauti vertingas žaliavas, tuo pačiu išvengiant dirvožemio, vandens ir oro taršos.

1. DROŠĪBAS NORĀDĪJUMI

Uzmanību! Lūdzu, izlasiet visus turpmāk minētos norādījumus. To neievērošana var izraisīt elektriskās strāvas triecienu, ugunsgrēku vai miesas bojājumus.

1. Ierīci nedrīkst lietot vidē ar paaugstinātu sprādzienbīstamību, kurā atrodas uzliesmojošas šķidrumi, gāzes vai tvaiki.
2. Ierīci nedrīkst novietot siltuma avotu vai uguns tuvumā.
3. Ierīci drīkst pieslēgt tikai elektrotīklam ar spriegumu un frekvenci, kas norādīti uz ierīces identifikācijas plāksnītes. Barošanas kabeļa spraudnim jābūt piemērotam tīkla kontaktligzdai. Spraudni nedrīkst pārveidot. Nedrīkst izmantot nekādus adapterus, lai pielāgotu spraudni kontaktligzdai. Pēc katras lietošanas reizes atvienojiet barošanas kabeļa spraudni no rozetes.
4. Ierīce ir paredzēta lietošanai tikai telpās. Nedrīkst pakļaut ierīci atmosfēras nokrišņiem vai mitrumam. Ūdens un mitrums, kas iekļūst ierīces iekšienē, palielina elektriskās strāvas trieciena risku. Nedrīkst iegremdēt ierīci ūdenī vai citā šķidrumā.
5. Neaizklājiet ventilācijas atveres un nodrošiniet to caurlaidību. Aizklātas vai aizsprostotas ventilācijas atveres var izraisīt ierīces pārkaršanu. Tas var izraisīt ierīces bojājumus, kā arī būt par ugunsgrēka vai elektriskās strāvas trieciena cēloni. Nepārslodziet barošanas kabeli.
6. Nelietojiet barošanas kabeli, lai pārnēsātu ierīci, kā arī lai pievienotu vai atvienotu spraudni no rozetes. Izvairieties no barošanas kabeļa saskares ar karstumu, eļļām, asām malām un kustīgām detaļām. Barošanas kabeļa bojājums palielina elektriskās strāvas trieciena risku. Ja barošanas kabelis ir bojāts, nekavējoties atvienojiet kabeļa spraudni no rozetes un nododiet produktu autorizētajam servisa centram. Aizliegts lietot ierīci ar bojātu barošanas kabeli. Aizliegts remontēt barošanas vadu; vadu ir jānomaina pret jaunu autorizētā servisa centrā. Ja izmantojat pagarinātājus, izmantojiet tos, kuru barošanas parametri atbilst ierīces identifikācijas plāksnītē norādītajiem.
7. Ja pamanāt kādas ierīces daļas bojājumu, ir aizliegts to turpināt lietot.
8. Pirms jebkādu darbību veikšanas, kas saistītas ar detaļu nomaiņu, tīrīšanu vai regulēšanu, ierīce ir jāizslēdz un barošanas kabeļa spraudnis jāatvieno no strāvas padeves rozetes.

9. Pirms piederumu nomaiņas ierīce ir jāizslēdz un barošanas kabeļa spraudnis jāatvieno no strāvas padeves rozetes.
10. Ierīci drīkst lietot bērni, kuri ir vismaz 8 gadus veci, kā arī personas ar ierobežotām fiziskām vai garīgām spējām un personas, kurām trūkst pieredzes un zināšanu par ierīces lietošanu, ja tiek nodrošināta uzraudzība vai apmācība par ierīces drošu lietošanu, lai ar to saistītie riski būtu saprotami. Bērniem nedrīkst spēlēties ar ierīci. Bērniem bez uzraudzības nedrīkst veikt ierīces tīrīšanu un apkopi.
11. Putekļsūcējs ir paredzēts darbam sausā vidē. Aizliegts iesūkt ūdeni, mitru pelnu vai citus mitrus atkritumus. Tas rada elektriskās strāvas trieciena risku, kas savukārt var apdraudēt lietotāja un apkārtējo cilvēku veselību un dzīvību. Nekad neiesūciet karstus, kvēlojošus vai degošus priekšmetus. Tas var izraisīt ugunsgrēku vai sprādzienu un pakļaut lietotāju nopietniem ievainojumiem vai nāvei. Iesūcamā atkritumu maksimālā temperatūra nedrīkst pārsniegt 40 °C.
12. Pirms katras lietošanas reizes pārbaudiet ierīces stāvokli, tostarp barošanas kabeļa un kontaktdakšas stāvokli. Ja pamanāt kādus defektus, ierīci nelietojiet. Bojātus kabeļus un vadus jānomaina pret jauniem specializētā darbnīcā.
13. Pirms ierīces apkopes sākšanas pārliecinieties, ka barošanas vada spraudnis ir atvienots no rozetes. Ierīci glabājiet vietā, kas nav pieejama nepiederošām personām, jo īpaši bērniem. Arī darba laikā jāpievērš uzmanība tam, lai ierīce atrastos vietā, kas nav pieejama nepiederošām personām, jo īpaši bērniem.
14. Ierīci pārvietojiet, izmantojot rokturi; nepārvietojiet ierīci, velkot to aiz barošanas vada.

2. ATTĒLA APRAKSTS

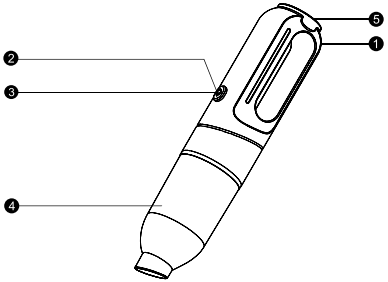

1. USB-C ligzda (uzlāde)
2. Uzlādes/uzlādēšanas indikators
3. Ieslēgšanas slēdzis/darba režīmu izvēle
4. Netīrumu tvertne
5. Pūstveida sprauslas atvere

3. IERĪCES LIETOŠANA

Pirms sākt darbu ar ierīci, rūpīgi izlasiet visu lietošanas instrukciju. Saglabājiet instrukciju, neizmetiet to.
Automašīnu putekļsūcējs ļauj tīrīt automašīnu, kempinga piekabju, laivu un citu nelielu telpu interjerus. Putekļsūcējs ir aprīkots ar maināmu gaisa filtru un universālu uzgaļu komplektu. Produkts ir paredzēts tikai mājsaimniecības lietošanai, un ir aizliegts to izmantot komerciāliem nolūkiem. Ierīces pareiza, uzticama un droša darbība ir atkarīga no pareizas ekspluatācijas.
Piegādātājs neuzņemas atbildību par zaudējumiem, kas radušies drošības noteikumu un instrukcijas ieteikumu neievērošanas dēļ.
Kopā ar produktu tiek piegādāts uzgaļu komplekts, kā arī auduma soma, kurā var ievietot putekļsūcēju kopā ar piederumiem.

4. MONTAŽA UN DEMONTAŽA

1. Izņemiet putekļsūcēju, putekļu tvertni un piederumus no iepakojuma un izmetiet visus iepakojuma elementus. Sāciet putekļu tvertnes montāžu.
2. Pirms pirmās lietošanas pārliecinieties, ka tvertnē ir visi elementi un tā ir pareizi samontēta.
3. Ievietojiet filtru putekļu tvertnes iekšpusē tā, lai filtra atloks atbalstītos pret vadotnēm tvertnes iekšpusē.
4. Tvertni ar uzstādītu filtru piestipriniet pie putekļu sūcēja korpusa. Pēc tam piespiediet un fiksējiet tvertni uz korpusa.
5. Lai izmantotu pūtēju ar pilnu jaudu, uz aizmugurējās gaisa izplūdes atveres jāuzliek atbilstošais uzgalis. Šādā veidā ierīci var izmantot kā pūtēju vai, iespējams, matrača sūkni, ja savienojumi ir piemēroti.

Uzmanību! Ja konteinera fiksēšanai nepieciešams pielietot pārmērīgu spēku, pārbaudiet, vai filtrs ir pareizi uzstādīts. Konteinera fiksēšana ar spēku var izraisīt putekļsūcēja bojājumus un traucēt tā pareizu darbību.

5. PĀRĪKŠU UZSTĀDĪŠANA

Ievietojiet vienu no uzgaļiem atvērumā, kas atrodas putekļu tvertnes priekšpusē. Ir pieļaujams putekļu sūcēšanu no mīkstām virsmām, piemēram, paklājiem, paklāju segumiem, mēbeļu apdarei utt., neuzstādot uzgali.
Komplektā ir iekļauts arī uzgalis korpusa aizmugurei. Pateicoties tam, produkts iegūst pūtēja funkciju.

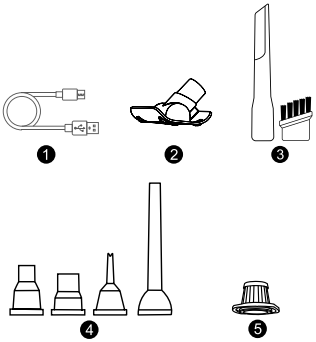

1. Uzlādes vads
2. Grīdas suka
3. Putekļu sūcēja uzgaļi
4. Pūstveida sprauslas uzgaļi
5. HEPA filtrs

6. SAGATAVOŠANĀS LIETOŠANAI

1. Pievienojiet produktam pievienoto barošanas vadu strāvas avotam. Indikators deg sarkanā krāsā – notiek uzlāde. Indikators deg zaļā krāsā – uzlāde pabeigta.
2. Pārbaudiet putekļsūcēja tvertni, vajadzības gadījumā iztukšojiet to no atkritumiem. Pārbaudiet filtra stāvokli. Ja filtrs ir netīrs, to jātīra sausā veidā, izmantojot saspiesta gaisa strūklu ar spiedienu ne lielāku par 0,3 MPa, vai slapjā veidā zem tekoša, remdena ūdens strūklas. Filtru nedrīkst tīrīt trauku mazgājamās mašīnās vai ar augsta spiediena ūdens strūklu. Ja netīrumus no filtra nevar noņemt, tas jānomaina pret jaunu. Pārbaudiet filtra blīvju stāvokli; ja tie ir bojāti, filtrs jānomaina pret jaunu.
   UZMANĪBU! Aizliegts lietot putekļsūcēju bez pareizi uzstādīta gaisa filtra. Tas var izraisīt putekļsūcēja bojājumus, kā arī elektriskās strāvas triecienu.

3. Putekļsūcējam ir 2 darbības režīmi. Atkarībā no vēlamās jaudas pēc ieslēgšanas vēlreiz nospiediet ieslēgšanas pogu. Katrs nākamais nospiediens palielina sūkšanas jaudu.
Uzmanību! Ja darbības laikā tiek novērotas aizdomīgas vibrācijas, vilces spēka samazināšanās vai dzirdama skaļāka motora darbība, tas var nozīmēt, ka tvertne ir piepildījusies vai ir aizsērējusi šļūtene vai sūkšanas uzgalis. Šādā gadījumā putekļsūcējs nekavējoties jāizslēdz ar slēdzi un barošanas kabeļa spraudnis jāatvieno no rozetes. Pēc tam iztukšojiet tvertni un pārbaudiet, vai šļūtene un uzgalis nav aizsērējuši. Vajadzības gadījumā atbrīvojiet no aizsprostojumiem. Ja nav iespējams atbrīvot šļūteni vai sūkšanas uzgali no aizsprostojumiem, pirms turpināt darbu, tie ir jānomaina pret jauniem.

7. TEHNISKĀS SPECIFIKĀCIJAS

- Akumulatora kapacitāte 2000 mAh
- Akumulatora tips 18650 litijs
- Spriegums 7,4 V
- Maksimālā sūkšanas jauda 14000PA
- Darbības režīmu skaits 2
- Sūkšanas jauda atsevišķos režīmos 7000/14000PA
- HEPA filtru skaits 2
- USB-Type C uzlādes ports
- Aptuvenais uzlādes laiks 4~4,5h
- Aptuvenais izlādes laiks 20 min
- Barošanas kabeļa garums 80
- Komplektācijā iekļautie elementi Bezvadu putekļsūcējs, 2 HEPA filtri, 7 uzgaļu komplekts, uzlādes kabelis, lietošanas instrukcija
- Ierīces izmēri 29x6x6 cm
- Ierīces neto svars 380 g
- Motora tips ar sukas/bez sukas Bez sukas

Komplektā nav iekļauts lādētājs.
Lādētāja piegādātā jauda ir jābūt no minimālajiem 5,0 W, ko prasa ierīce, līdz maksimālajiem 10 W, lai sasniegtu maksimālo uzlādes ātrumu.

8. AKUMULATORS

- Ražotājs: MEGABAJT Sp. z o.o.
- Adrese: Rydygiera iela 8, 01-793 Varšava
- E-pasts: info@megabajt.com.pl
- Sērijas numurs: 0326
- Modeļa apzīmējums: YH 18650
- Ķīmiskais tips: litija jonu elements, ķīmiskais sastāvs NCA, grafīta anoda
- Kritisko izejvielu klātbūtne: LIT, KOBALTS, GRAFĪTS
- Kapacitāte mAh: 2000 - 14,8 Wh
- Nominālais spriegums: 7,4 V
- Svars: 96,8 g
- Ražošanas vieta: MADE IN CHINA
- Uzlādējams akumulators
- Tips: Pārnēsājams akumulators
- Ugunsdzēsības līdzeklis: Ūdens (migla, aerosols), smiltis

Ierīce ir aprīkota ar akumulatoru, kuru pēc garantijas termiņa beigām var nomainīt, izjaucot produktu servisa centrā vai kvalificētam lietotājam, ievērojot drošības noteikumus.

Uzmanību! Akumulatora nomaiņa prasa korpusa atvēršanu.
Demontāžas laikā jāievēro īpaša piesardzība, lai izvairītos no akumulatora bojājumiem un drošības apdraudējuma.

Akumulatoru drošas lietošanas un utilizācijas noteikumi:
Litija jonu akumulatori var radīt apdraudējumu, ja tie netiek pareizi lietoti.

Piesardzības pasākumi:
- pirms nomainīšanas pārliecinieties, ka ierīce ir izslēgta,
- nelietojiet metāla instrumentus, kas var izraisīt polu īssavienojumu,
- akumulatorus nedrīkst mest ugunī, izjaukt, saspiest vai izraisīt polu īssavienojumu,
- bojātu, noplūdušu vai deformētu akumulatoru uzskatiet par bīstamu atkritumu un nekavējoties nogādājiet to autorizētā savākšanas punktā.

Uz iepakojuma un akumulatora uzliktās zīmes atgādina par pienākumu tos šķirot.

Pēc ierīces ekspluatācijas perioda beigām:

- ja akumulators ir izņemts, tas jānodod norādītajā bateriju savākšanas punktā (informāciju par atrašanās vietu var saņemt pašvaldībā vai vietējās pašvaldības tīmekļa vietnē),
- ja akumulators paliek ierīcē – visa ierīce jānodod elektrisko un elektronisko atkritumu savākšanas punktā, kur akumulators tiks izņemts un pārstrādāts videi drošā veidā.

Lietotas baterijas un akumulatori satur vielas, kas ir kaitīgas veselībai un videi. Nododot tos specializētā savākšanas punktā, tiek nodrošināta to droša pārstrāde un vērtīgo izejvielu reģenerācija, vienlaikus novēršot augsnes, ūdens un gaisa piesārņojumu.

1. OHUTUSJUHISED

TÄHELEPANU! Lugege läbi kõik allpool esitatud juhised. Nende eiramine võib põhjustada elektrilöögi, tulekahju või kehavigastusi.

1. Seadet ei tohi kasutada keskkonnas, kus on suur plahvatusoht ja kus on tuleohtlikke vedelikke, gaase või aure.
2. Ärge asetage seadet soojusallikate või tule lähedusse.
3. Seadet tohib ühendada ainult elektrivõrguga, mille pinge ja sagedus vastavad seadme tüübisildil märgitud väärtustele. Toitekaabli pistik peab sobima pistikupesaga. Pistikku ei tohi muuta. Pistikupesa sobivaks muutmiseks ei tohi kasutada mingeid adaptereid. Pärast iga kasutamist tuleb toitekaabli pistik pistikupesast lahti ühendada.
4. Seade on mõeldud kasutamiseks ainult siseruumides. Seadet ei tohi kokku puutuda sademete või niiskusega. Seadme sisse sattunud vesi ja niiskus suurendavad elektrilöögi ohtu. Seadet ei tohi kasta vette ega muusse vedelikku.
5. Ärge katkege ventilatsiooniavasid ja hoidke need vabad. Katud või ummistunud ventilatsiooniavad võivad põhjustada seadme ülekuumenemist. See võib seadme kahjustada ning põhjustada tulekahju või elektrilöögi. Ärge koormake toitekaablit üle.
6. Ärge kasutage toitekaablit seadme kandmiseks ega pistikupesa ühendamiseks ja lahtiühendamiseks. Vältige toitekaabli kokkupuudet kuumuse, õlide, teravate servade ja liikuvate osadega. Toitekaabli kahjustus suurendab elektrilöögi ohtu. Toitekaabli kahjustuse korral tuleb pistik viivitamatult pistikupesast eemaldada ja seejärel toode volitatud teenindusse viia. Seadme kasutamine kahjustatud toitekaabliga on keelatud. Toitekaabli parandamine on keelatud, kaabel tuleb asendada uuega volitatud teeninduskeskuses. Pikendusjuhtmete kasutamisel tuleb kasutada pikendusjuhtmeid, mille toiteparameetrid vastavad seadme tüübisildil näidatutele.
7. Kui märkate seadme mis tahes osa kahjustust, on selle edasine kasutamine keelatud.
8. Enne mis tahes osade vahetamist, puhastamist või reguleerimist tuleb seade välja lülitada ja toitejuhtme pistik pistikupesast eemaldada.
9. Enne tarvikute vahetamist tuleb seade välja lülitada ja toitejuhtme pistik pistikupesast eemaldada.
10. Seadet võivad kasutada vähemalt 8-aastased lapsed ning füüsilise või vaimse puudega isikud ning isikud, kellel puudub kogemus ja te-

admised seadme kohta, kui tagatakse järelevalve või juhendamine seadme ohutu kasutamise kohta, nii et sellega seotud ohud oleksid arusaadavad. Lapsed ei tohi seadmega mängida. Järelevalveta lapsed ei tohi seadme puhastamist ja hooldust teostada.

11. Tolmuimeja on mõeldud kuivpuhastuseks. Keelatud on imeda vett, märga tuhka või muid märgi jäätmeid. See võib põhjustada elektrilöögi, mis omakorda võib ohustada kasutaja ja kõrvalseisjate tervist ja elu. Ärge kunagi imege kuumi, hõõguvaid või põlevaid esemeid. See võib põhjustada tulekahju või plahvatuse ning seada kasutaja ohtu tõsiste vigastuste või surma. Imeva prahi maksimaalne temperatuur ei tohi ületada 40 °C.
12. Enne iga kasutamist tuleb kontrollida seadme seisukorda, sealhulgas toitekaabli ja pistikupesa seisukorda. Kui märkate mingeid rikkeid, ei tohi seadet kasutada. Kahjustatud kaablid ja juhtmed tuleb asendada uute vastu spetsialiseeritud töökodas.
13. Enne seadme hooldustöid tuleb veenduda, et toitejuhtme pistik on vooluvõrgust lahti ühendatud. Seadet tuleb hoida kõrvalistele isikutele, eriti lastele kättesaamatus kohas. Ka töötamise ajal tuleb jälgida, et seade asuks kõrvalistele isikutele, eriti lastele kättesaamatus kohas.
14. Seadet tuleb kanda käepideme abil, mitte tõmmata toitejuhe eest.

2. JOONISE KIRJELDUS

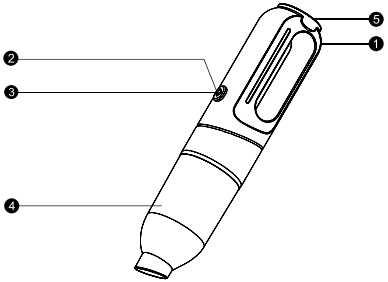

1. USB-C pesa (laadimiseks)
2. Laadimis-/laetuse näidik
3. Lüliti/töörežiimide valik
4. Mustuse mahuti
5. Puhuri ava

3. SEADME KASUTAMINE

Enne seadme kasutamist lugege kogu kasutusjuhend hoolikalt läbi. Säilitage kasutusjuhend, ärge visake seda ära.
Autopuhasti võimaldab puhastada autode, haagissuvilate, paatide ja muude väikese pindalaga ruumide sisemust. Tolmuimeja on varustatud vahetatava õhufiltri ja universaalsete otsikute komplektiga. Toode on mõeldud ainult koduseks kasutamiseks ja selle kasutamine ärilistel eesmärkidel on keelatud. Seadme korrektne, töökindel ja ohutu töö sõltub selle õigest kasutamisest.
Tarnija ei vastuta kahjude eest, mis on tekkinud ohutusnõuete ja kasutusjuhendi soovituste eiramise tagajärjel.
Tootega kaasas on imitorude komplekt ning riidest kott, kuhu saab tolmuimeja koos lisaseadmetega pakkida.

4. PAIGALDAMINE JA LAHTIVÕTMINE

1. Võtke tolmuimeja, tolmukonteiner ja tarvikud pakendist välja ning eemaldage kõik pakendiosad. Alustage tolmukonteineri paigaldamist.
2. Enne esimest kasutamist veenduge, et konteiner sisaldab kõiki osi ja on õigesti kokku pandud.
3. Lükake filter tolmukonteinerisse nii, et selle äär toetuks konteineris olevatele juhikutele.
4. Paigaldage filteriga varustatud konteiner tolmuimeja korpusele. Seejärel suruge konteiner korpusele kinni ja klõpsake see paika.
5. Et kasutada puhurit täies võimsuses, tuleb tagumise õhu väljalaskeava peale asetada sobiv otsik. Sellisel juhul võib seadet kasutada puhurina või vajaduse korral madratsipumpana, kui ühenduspesad sobivad kokku.

Tähelepanu! Kui mahuti klõpsatamiseks on vaja kasutada liigset jõudu, kontrollige filtri paigalduse õigsust. Mahuti jõuga klõpsatamine võib kahjustada tolmuimejat ja põhjustada selle ebaõiget töötamist.

5. TARVIKUTE PAIGALDAMINE

Lükake üks otsik tolmukonteineri esiküljel asuvasse avasse. Pehmeid pindu, nt vaipu, vaipkatteid, polsterdust jms, on lubatud puhastada ka ilma otsikuta.
Komplektis on kaasas ka korpuse tagaküljele paigaldatav otsik. Selle abil saab toode puhuri funktsiooni.

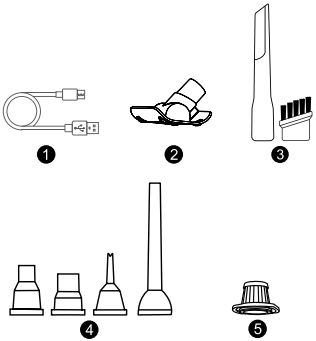

1. Laadimiskaabel
2. Põrandaharja
3. Tolmuimeja otsikud
4. Puhuri otsikud
5. HEPA-filter

6. KASUTAMISEKS ETTEVALMISTAMINE

1. Ühendage tootega kaasasolev toitekaabel vooluallikaga. LED-indikaator põleb punaselt, laadimine on käimas. LED-indikaator põleb roheliselt, laadimine on lõppenud.
2. Kontrollige tolmuimeja mahutit ja tühjendage see vajaduse korral prügist. Kontrollige filtri seisukorda. Kui filter on määrdunud, puhastage seda kuivalt suruõhuvooluga rõhuga kuni 0,3 MPa või märjalt voolava leige vee all. Ärge puhastage filtrit nõudepesumasinas ega kõrgsurve veejoaga. Kui mustust ei ole võimalik filtrist eemaldada, tuleb see välja vahetada uue vastu. Kontrollige filtri tihendite seisukorda; kui need on kahjustatud, tuleb filter välja vahetada uue vastu. **TÄHELEPANU!** Tolmuimejaga on keelatud töötada, kui õhufilter ei ole õigesti paigaldatud. See võib põhjustada tolmuimeja rikkeid ning ka elektrilöögi.

3. Tolmuimejal on 2 töörežiimi. Sõltuvalt soovitud võimsusest vajutage pärast sisselülitamist veel kord sisselülitusnuppu. Iga järgmine vajutus suurendab imemisvõimsust.
   Tähelepanu! Kui töötamise ajal täheldate kahtlasi vibratsioone, imivõimsuse langust või mootori valjemat töötamist, võib see tähendada, et mahuti on täis või et voolik või imitoru on ummistunud. Sellisel juhul tuleb tolmuimeja
   viivitamatult lülitist välja lülitada ja toitejuhtme pistik pistikupesast lahti ühendada. Seejärel tühjendage mahuti ning kontrollige vooliku ja otsiku läbilaskvust. Vajadusel puhastage need. Kui voolikut või imitoru ei ole võimalik puhastada, tuleb need enne töö jätkamist uute vastu vahetada.

7. TEHNILISED NÄITAJAD

- Aku maht 2000 mAh
- Aku tüüp 18650 liitium
- Pinge 7,4 V
- Maksimaalne imivõimsus 14000 PA
- Töörežiimide arv 2
- Imivõimsus eri režiimides 7000/14000 PA
- HEPA-filtrite arv 2
- Laadimisport USB-Type C
- Eeldatav laadimisaeg 4–4,5 tundi
- Eeldatav tühjenemisaeg 20 min
- Toitekaabli pikkus 80 cm
- Komplektis sisalduvad osad Juhtmeta tolmuimeja, 2 HEPA-filtrit, 7 otsiku komplekt, laadimiskaabel, kasutusjuhend
- Seadme mõõtmed 29x6x6 cm
- Seadme netokaal 380 g
- Mootori tüüp harjaline/harjatu Harjatu

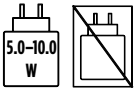

Komplektis ei ole kaasas laadijat.
Laadija väljastatav võimsus peab olema vahemikus seadme nõutavast minimaalsest 5,0 W kuni maksimaalselt 10 W, et saavutada maksimaalne laadimiskiirus.

8. AKU

- Tootja: MEGABAJT Sp. z o.o.
- Aadress: ul. Rydygiera 8, 01-793 Varssavi
- E-post: info@megabajt.com.pl
- Seerianumber: 0326
- Mudel: YH 18650
- Keemiline tüüp: liitium-ioonaku, keemiline koostis NCA, grafiitanood
- Kriitiliste toorainete olemasolu: LIITIUM, KOOBALT, GRAFIT
- Mahutavus mAh: 2000 - 14,8 Wh
- Nimipinge: 7,4 V
- Kaal: 96,8 g
- Tootmiskoht: MADE IN CHINA
- Laetav aku
- Tüüp: kaasaskantav aku
- Tulekustutusvahend: vesi (udu, pihusti), liiv

Seade on varustatud akuga, mis pärast garantiiperioodi lõppu võib vahetada, demonteerides toote teeninduses või kvalifitseeritud kasutaja poolt, järgides ohutusnõudeid.

Tähelepanu! Aku vahetamiseks tuleb avada korpus.
Laadija eemaldamisel tuleb olla eriti ettevaatlik, et vältida laadija kahjustamist ja ohutuse ohtu.

Aku ohutu kasutamise ja kõrvaldamise põhimõtted:
Liitium-ioonakud võivad olla ohtlikud, kui neid käsitsetakse valesti.

Ettevaatusabinõud:
- enne vahetamist veenduge, et seade on välja lülitatud
- ärge kasutage metallist tööriistu, mis võivad põhjustada pooluste lühise,
- akusid ei tohi visata tulle, lahti monteerida, kokku suruda ega põhjustada pooluste lühist,
- kahjustatud, lekkiv või deformeerunud aku tuleb käsitleda ohtliku jäätmena ja viia viivitamatult volitatud kogumispunkti.

Pakendil ja akul olevad sümbolid tuletavad meelde kohustust neid sorteerida.

Pärast seadme kasutusaja lõppu:

- kui aku on eemaldatud, tuleb see viia määratud patareide kogumispunkti (teavet asukoha kohta saab kohalikust omavalitsusest või kohalike ametiasutuste veebilehelt),
- kui aku jääb seadmesse, tuleb kogu seade viia elektri- ja elektroonikaseadmete jäätmete kogumispunkti, kus aku eemaldatakse ja ringlussevõetakse keskkonnasõbralikul viisil.

Kasutatud patareid ja akud sisaldavad tervisele ja keskkonnale kahjulikke aineid. Nende viimine spetsiaalsesse kogumispunkti võimaldab neid ohutult töödelda ja taaskasutada väärtuslikke tooraineid, vältides samal ajal pinnase, vee ja õhu saastumist.

1. INFORMAȚII PRIVIND SIGURANȚA UTILIZĂRII

ATENȚIE! Vă rugăm să citiți toate instrucțiunile de mai jos. Nerespectarea acestora poate duce la electrocutare, incendiu sau vătămări corporale.

1. Nu utilizați aparatul în medii cu risc crescut de explozie, care conțin lichide, gaze sau vapori inflamabili.
2. Nu așezați aparatul în apropierea surselor de căldură sau foc.
3. Aparatul trebuie conectat numai la rețeaua electrică cu tensiunea și frecvența indicate pe plăcuța de identificare a aparatului. Ștecherul cablului de alimentare trebuie să se potrivească cu priza de rețea. Nu este permisă modificarea ștecherului. Nu este permisă utilizarea niciunui adaptor pentru a adapta ștecherul la priză. După fiecare utilizare, deconectați ștecherul cablului de alimentare de la priza de rețea.
4. Aparatul este destinat exclusiv utilizării în interior. Nu expuneți aparatul la precipitații sau umiditate. Apa și umiditatea care pătrund în interiorul aparatului cresc riscul de electrocutare. Nu scufundați aparatul în apă sau în alte lichide.
5. Nu acoperiți orificiile de ventilație și asigurați-vă că acestea sunt libere. Orificiile de ventilație acoperite sau înfundate pot duce la supraîncălzirea aparatului. Acest lucru poate duce la deteriorarea aparatului și poate provoca un incendiu sau electrocutare. Nu suprasolicitați cablul de alimentare.
6. Nu folosiți cablul de alimentare pentru a transporta aparatul, pentru a conecta sau deconecta ștecherul de la priza de rețea. Evitați contactul cablului de alimentare cu surse de căldură, uleiuri, muchii ascuțite și piese mobile. Deteriorarea cablului de alimentare crește riscul de electrocutare. În cazul deteriorării cablului de alimentare, deconectați imediat ștecherul cablului de la priză, apoi duceți produsul la un service autorizat. Este interzisă utilizarea aparatului cu cablul de alimentare deteriorat. Este interzisă repararea cablului de alimentare; cablul trebuie înlocuit cu unul nou la un centru de service autorizat. În cazul utilizării prelungitoarelor, trebuie să se utilizeze prelungitoare cu parametrii de alimentare indicați pe plăcuța de identificare a aparatului.
7. În cazul în care se constată deteriorarea oricărei părți a aparatului, este interzisă utilizarea acestuia în continuare.

8. Înainte de a începe orice operațiune legată de înlocuirea pieselor, curățarea sau reglarea, opriți aparatul și deconectați ștecherul cablului de alimentare de la priza de rețea.
9. Înainte de a înlocui accesoriile, opriți aparatul și deconectați ștecherul cablului de alimentare de la priza de rețea.
10. Aparatul poate fi utilizat de copii cu vârsta de cel puțin 8 ani, precum și de persoane cu capacități fizice sau mentale reduse și de persoane fără experiență și cunoștințe privind aparatul, cu condiția să li se asigure supravegherea sau instruirea cu privire la utilizarea în condiții de siguranță a aparatului, astfel încât riscurile asociate să fie înțelese. Copiii nu trebuie să se joace cu aparatul. Copiii nesupravegheați nu trebuie să efectueze operațiuni de curățare și întreținere a aparatului.
11. Aspiratorul este destinat utilizării în condiții uscate. Este interzisă aspirarea apei, a cenușii umede sau a altor deșeuri umede. Acest lucru prezintă riscul de electrocutare, ceea ce, în consecință, poate pune în pericol sănătatea și viața utilizatorului și a persoanelor din jur. Nu aspirați niciodată obiecte fierbinți, incandescente sau în flăcări. Acest lucru poate duce la incendiu sau explozie și poate expune utilizatorul la leziuni grave sau deces. Temperatura maximă a deșeurilor aspirate nu trebuie să depășească 40 °C.
12. Înainte de fiecare utilizare, verificați starea aparatului, inclusiv starea cablului de alimentare și a prizei. Dacă observați orice defecțiuni, nu utilizați aparatul. Cablurile și firele deteriorate trebuie înlocuite cu altele noi într-un service specializat.
13. Înainte de a începe întreținerea aparatului, asigurați-vă că ștecherul cablului de alimentare a fost deconectat de la priza de rețea. Aparatul trebuie depozitat într-un loc inaccesibil persoanelor neautorizate, în special copiilor. De asemenea, în timpul funcționării, asigurați-vă că aparatul se află într-un loc inaccesibil persoanelor neautorizate, în special copiilor.
14. Transportați dispozitivul folosind mânerul, nu îl transportați trăgând de cablul de alimentare.

2. DESCRIEREA FIGURII

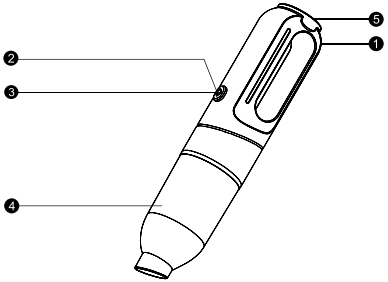

1. Port USB-C (încărcare)
2. Indicator de încărcare/încărcat
3. Comutator/selecție moduri de funcționare
4. Rezervor pentru murdărie
5. Orificiu suflantă

3. UTILIZAREA APARATULUI

Înainte de a începe să utilizați aparatul, citiți cu atenție întregul manual. Păstrați manualul, nu îl aruncați.
Aspiratorul auto permite curățarea interiorului mașinilor, rulotelor, ambarcațiunilor și a altor spații interioare de dimensiuni reduse. Aspiratorul este echipat cu un filtru de aer înlocuibil și un set de duze universale. Produsul a fost conceput exclusiv pentru uz casnic și este interzisă utilizarea sa în scopuri comerciale. Funcționarea corectă, fiabilă și sigură a aparatului depinde de utilizarea corespunzătoare.
Furnizorul nu își asumă răspunderea pentru daunele rezultate din nerespectarea normelor de siguranță și a recomandărilor din manual.
Împreună cu produsul se livrează un set de duze de aspirare, precum și o geantă din material textil care permite împachetarea aspiratorului împreună cu accesoriile.

4. ASAMBLARE ȘI DEZASAMBLARE

1. Scoateți aspiratorul, rezervorul de praf și accesoriile din ambalaj și îndepărtați toate elementele de ambalaj. Începeți asamblarea rezervorului de praf.
2. Înainte de prima utilizare, asigurați-vă că rezervorul conține toate componentele și este asamblat corect.
3. Introduceți filtrul în interiorul recipientului pentru praf, astfel încât flanșa să se sprijine pe ghidajele din interiorul recipientului.
4. Montați recipientul cu filtrul montat pe carcasa aspiratorului. Apoi strângeți și fixați recipientul pe carcasă.
5. Pentru a utiliza suflanta la capacitate maximă, montați un capăt adecvat pe orificiul posterior de evacuare a aerului. În acest mod, aparatul poate fi utilizat ca suflantă sau, eventual, ca pompă pentru saltea, cu condiția ca racordurile să fie compatibile.

Atenție! Dacă fixarea recipientului necesită o forță excesivă, verificați dacă filtrul este montat corect. Fixarea cu forță a recipientului poate duce la deteriorarea aspiratorului și la funcționarea incorectă a acestuia.

5. MONTAREA ACCESORIILOR

Introduceți unul dintre capete în orificiul situat în partea din față a rezervorului de praf. Este permisă aspirarea suprafețelor moi, de exemplu covoare, mochete, tapițerii etc., fără capătul montat.
Setul include, de asemenea, un capac pentru partea din spate a carcasei. Datorită acestuia, produsul capătă funcția de suflantă.

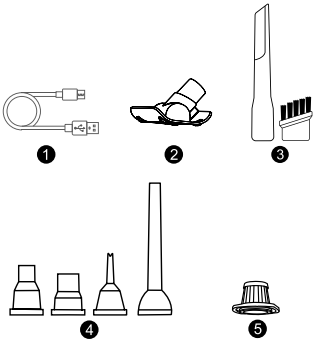

6. Cablu de încărcare
7. Perie pentru podea
8. Accesorii pentru aspirare
9. Accesorii pentru suflantă
10. Filtru HEPA

6. PREGĂTIRE PENTRU UTILIZARE

1. Conectați cablul de alimentare inclus la sursa de alimentare. LED-ul luminează roșu, încărcarea este în curs. LED-ul luminează verde, încărcarea s-a încheiat.
2. Verificați rezervorul aspiratorului și, dacă este necesar, goliți-l de resturi. Verificați starea filtrului. În cazul în care este murdar, filtrul trebuie curățat uscat cu un jet de aer comprimat la o presiune de maximum 0,3 MPa sau umed sub un jet de apă curentă, călduță. Nu curățați filtrul în mașini de spălat vase sau cu un jet de apă sub presiune ridicată. Dacă impuritățile nu pot fi îndepărtate din filtru, acesta trebuie înlocuit cu unul nou. Verificați starea garniturilor filtrului; dacă prezintă deteriorări, filtrul trebuie înlocuit cu unul nou.
   ATENȚIE! Este interzisă utilizarea aspiratorului fără un filtru de aer montat corespunzător. Acest lucru poate duce la deteriorarea aspiratorului, precum și la electrocutare.

3. Aspiratorul are 2 niveluri de funcționare. În funcție de puterea dorită, după pornire, apăsați din nou butonul de pornire. Fiecare apăsare ulterioară înseamnă o putere de aspirare mai mare.
   Atenție! Dacă în timpul funcționării se observă vibrații suspecte, scăderea puterii de aspirație sau se aude un zgomot mai puternic al motorului, acest lucru poate însemna că rezervorul este plin sau că furtunul sau duza de aspirare sunt înfundate. În acest caz, opriți imediat aspiratorul
   cu ajutorul comutatorului și deconectați ștecherul cablului de alimentare de la priza de rețea. Apoi goliți rezervorul și verificați dacă furtunul și duza sunt libere. Dacă este necesar, curățați-le. Dacă nu este posibilă curățarea furtunului sau a duzei de aspirare, înlocuiți-le cu altele noi înainte de a continua lucrul.

7. SPECIFICATII TEHNICE

- Capacitatea bateriei 2000mAh
- Tipul bateriei 18650 Litiu
- Tensiune 7,4V
- Putere maximă de aspirare 14000PA
- Număr de moduri de funcționare 2
- Putere de aspirare în fiecare mod 7000/14000PA
- Număr de filtre HEPA 2
- Port de încărcare USB-Type C
- Timp estimativ de încărcare 4~4,5 ore
- Timp estimativ de descărcare 20 min
- Lungimea cablului de alimentare 80
- Elemente incluse în set Aspirator fără fir, 2 filtre HEPA, set de 7 duze, cablu de încărcare, manual de utilizare
- Dimensiunile aparatului 29x6x6 cm
- Greutatea netă a aparatului 380 g
- Tipul motorului cu perii/fără perii Fără perii

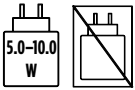

În set nu este inclus încărcătorul.
Puterea furnizată de încărcător trebuie să fie între minimul de 5,0 W cerut de aparat și maximul de 10 W, pentru a atinge viteza maximă de încărcare.

8. BATERIE

- Producător: MEGABAJT Sp. z o.o.
- Adresă: str. Rydygiera 8, 01-793 Varșovia
- E-mail: info@megabajt.com.pl
- SN: 0326
- Denumirea modelului: YH 18650
- Tip chimic: celulă litiu-ion, compoziție chimică NCA, anod de grafit
- Prezența materiilor prime critice: LITIU, COBALT, GRAFIT
- Capacitate mAh: 2000 - 14,8 Wh
- Tensiune nominală: 7,4 V
- Greutate: 96,8 g
- Locul de producție: MADE IN CHINA
- Baterie reîncărcabilă
- Tip: Baterie portabilă
- Mijloc de stingere: Apă (ceață, spray), nisip

Dispozitivul este echipat cu o baterie care, după expirarea perioadei de garanție, poate fi înlocuită prin demontarea produsului la un centru de service sau de către un utilizator calificat, în conformitate cu normele de siguranță.

Avertisment! Înlocuirea bateriei necesită deschiderea carcasei.
Aveți grijă deosebită la demontare pentru a evita deteriorarea bateriei și a nu pune în pericol siguranța.

Baterii - reguli pentru utilizarea și eliminarea în condiții de siguranță:
Bateriile litiu-ion pot fi periculoase dacă sunt manipulate necorespunzător.

Precauții:

- Înainte de a înlocui bateria, asigurați-vă că dispozitivul este oprit.
- Nu utilizați unelte metalice care ar putea provoca un scurtcircuit între terminale.
- Nu aruncați bateriile în foc, nu le dezasamblați, nu le zdrobiți și nu scurtcircuitați bornele.
- Bateriile deteriorate, care prezintă scurgeri sau sunt deformate trebuie tratate ca deșeuri periculoase și duse imediat la un punct de colectare autorizat.

Simbolurile de pe ambalaj și baterie vă reamintesc obligația de a le colecta separat.

La sfârșitul duratei de viață a dispozitivului:

- dacă bateria a fost scoasă, duceți-o la un punct de colectare a bateriilor desemnat (informații despre locații pot fi obținute de la consiliul local sau de pe site-ul web al autorității locale),
- dacă bateria rămâne în dispozitiv, întregul dispozitiv trebuie dus la un punct de colectare a deșeurilor electrice și electronice, unde bateria va fi scoasă și reciclată într-un mod sigur pentru mediu.

Bateriile și acumulatorii uzați conțin substanțe nocive pentru sănătate și mediu. Ducerea acestora la un punct de colectare specializat permite prelucrarea și recuperarea în condiții de siguranță a materiilor prime valoroase, prevenind în același timp poluarea solului, a apei și a aerului.

Symbol przekreślonego kosza na śmieci umieszczany na sprzęcie, opakowaniu lub dokumentach do niego dołączonych oznacza, że produktu nie wolno wyrzucać łącznie z innymi odpadami. Zużyty sprzęt może zawierać substancje posiadające właściwości trujące i rakotwórcze, niebezpieczne dla zdrowia i życia ludzi, ponadto zatruwające glebę oraz wody gruntowe. Obowiązkiem użytkownika jest przekazanie zużytego sprzętu do wyznaczonego punktu zbiórki w celu właściwego jego przetworzenia. Więcej informacji na temat punktów utylizacji urządzeń można uzyskać od władz lokalnych, firm utylizacyjnych oraz w miejscu zakupu tego produktu. Gospodarstwo domowe spełnia ważną rolę w przyczynianiu się do ponownego użycia i odzysku surowców wtórnych, w tym recyclingu, zużytego sprzętu. Na tym etapie kształtuje się postawy, które wpływają na zachowanie wspólnego dobra jakim jest czyste środowisko naturalne.

The symbol of a crossed-out wheeled bin placed on electronic or electrical equipment, its packaging or accompanying documents means that the product may not be thrown out together with other waste. Used equipment may contain substances with toxic and carcinogenic properties, hazardous to human health and life, and poisoning the soil and groundwater. It is the user's responsibility to hand over the used equipment to a designated collection point for its proper processing. For more information on recycling of electronic and electrical equipment, please contact your local authorities, waste disposal services and the place where you purchased this product.
The household plays an important role in contributing to the reuse and recovery of secondary raw materials, including recycling, waste equipment. At this stage, attitudes are formed that affect the preservation of the common good, which is a clean natural environment.

Producent:
Megabajt Sp. z o.o., ul. Rydygiera 8, 01-793 Warszawa
e-mail: info@megabajt.com.pl, tel. +48 22 560 73 00